RPI_24_0045
Jun 12, 2024

Product Information

Patio Inowa Salamander

Schema C

Overview

System
Sliding

Product
Roto Patio Inowa

Intelligent hardware for tightly sealed sliding systems

Availability / Orderingability
Bestellbar.

Documentation
Next update IMO_403.

Description
Patio Inowa profile system Salamander Evolution Drive+ scheme C.

Two BS15 espagnolettes are installed for the passive sash.

- 2036103 PIN KSR ESPAG. 1780/1000 BS15 Application range SRH 1870mm - 2070mm
- 2036115 PIN KSR ESPAG. 1980/1000 BS15 Application range SRH 2071mm - 2500mm

Article Overview

Article Code	EAN No.	Unit	Material Group
2036103 PIN KSR_GTR 1780/1000 D15	4036263552655	5	92
2036115 PIN KSR GTR 1980/1000 D15	4036263552679	5	92

Roto Frank Fenster- und Türtechnologie GmbH
Wilhelm-Frank-Platz 1
70771 Leinfelden-Echterdingen
Deutschland

Profilcheck Schema C - Teil 1 /
Profile check diagram C - part 1

Schema C (innen laufend); Ansicht von innen /
Diagram C (running inside); view from inside

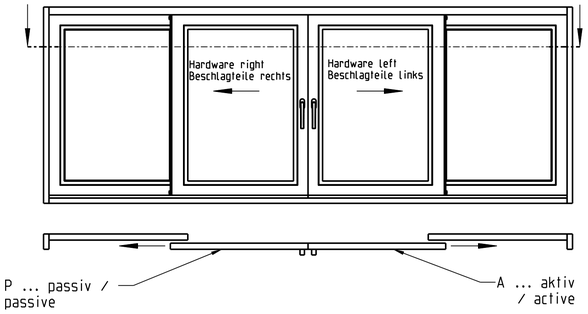

Entriegelte Position des Fluegels/
Unlocked position of the sash

Verriegelte Position des Fluegels/
Locked position of the sash

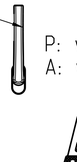

P: verriegelt / locked
A: verriegelt / locked

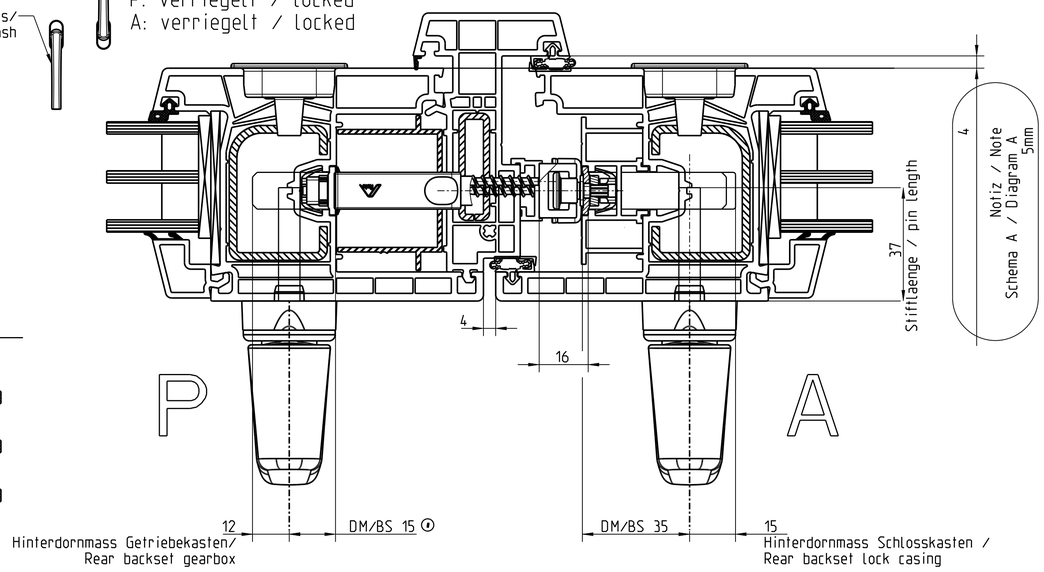

P: verriegelt / locked
A: verriegelt / locked
Fluegel max. verschoben/
Sashes moved max.

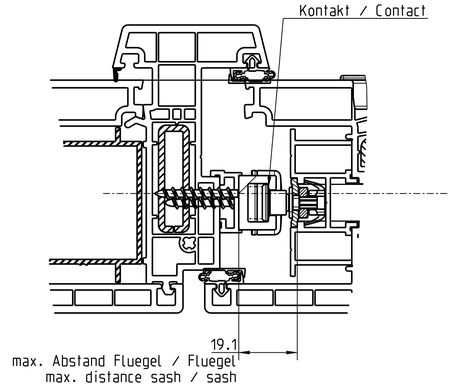

Grundposition P(assiv) / A(ktiv) Fluegel /
Basic position P(assive) / A(ctive) sash

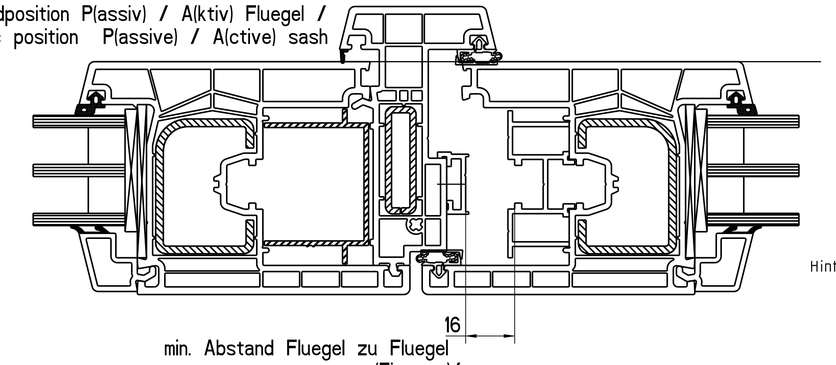

Puffersituation / Buffer situation

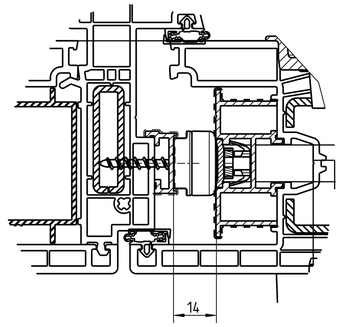

P: verriegelt / locked
A: entriegelt / unlocked

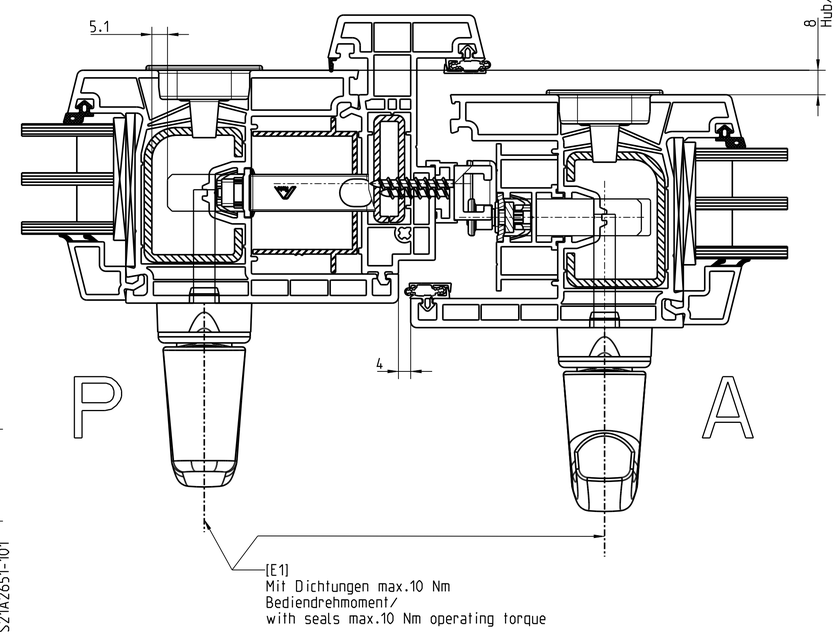

MVS Schema C InowaIMax /
MVS Scheme C InowaIMax

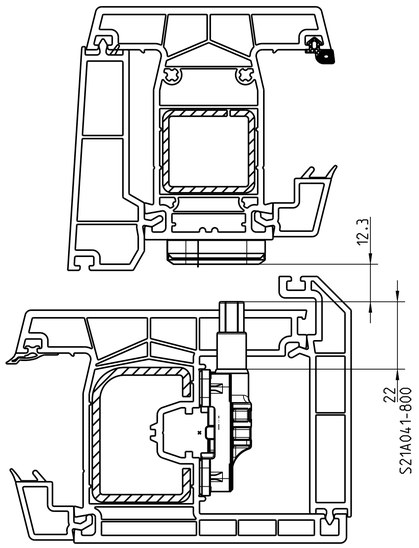

MVS Schema C Inowa /
MVS Scheme C Inowa

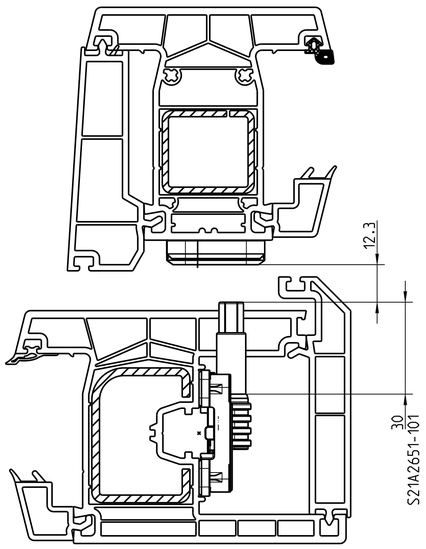

Allgemeine Informationen zum Profilcheck:
Die gezeigten Abmessungen gelten fuer das Fertigprodukt nach Oberflaechenbehandlung und Zusammenbau
Alle Angaben in Millimeter
[E]-Angaben sind Hinweise / Empfehlungen
Alle [N]-Angaben sind zu anzupassen

General information on this profile check:
The shown dimensions are dimensions on the finished product after surface treatment and assembling
All dimensions are in millimeter
[E] notes are recommendations
All [N] dimensions or notes must be adjusted

Hinweise / Notes:
[E1] Mit Dichtungen max.10 Nm Bediendrehmoment/
With seals max.10 Nm operating torque
[E2] Dichtfunktion Stulpendkappe mit Dichtungsspalt 5 mm ist zu pruefen

Notwendige Aenderungen / Necessary adjustments:
SEITE / PAGE 2:
[N1] Kollisionsgefaehr / Collision hazard

SEITE / PAGE 4:
[N2] Abstand aktuell 2; gefordert min. 4 / Distance actual 2; required min. 4

Mitgeltende Unterlagen:
Roto Einbauanleitung IMO_403 und Profilcheck Schema A S21A041-000 /

Applicable documents:
Roto installation instructions IMO_403 and profile check diagram A S21A041-000

Haftungsausschluss
Roto uebernimmt fuer das Profilsystem des Empfaengers dieser Zeichnung keine Verantwortung. Lediglich die in dieser Zeichnung explizit gemachten Angaben wurden von Roto untersucht.
Alle Angaben von Roto sind vom Empfaenger kritisch zu pruefen und selbstaendig zu bewerten. Um die Richtigkeit der Angaben zu ueberpruefen, ist ein Musteranschlag erforderlich, dessen Durchfuehrung dem Empfaenger obliegt.
Der Empfaenger entwickelt das Profilsystem eigenverantwortlich und uebernimmt insbesondere die alleinige Verantwortung und Haftung fuer Funktionalitaet und Sicherheit des Profilsystems.
Es ist zwingend die neueste, gueltige Roto Einbauanleitung zu beachten (verfuegbar unter www.roto-frank.com). /

Liability exclusion
Roto accepts no responsibility for the profile system of the recipient of this drawing. Only the information explicitly mentioned in this drawing were investigated by Roto. All information sent by Roto must be checked critically by the recipient and must be assessed independently.
To check the correctness of the information, demo assembly is required, which is the responsibility of the recipient. The recipient develops the profile system independently and, in particular, has sole responsibility and liability for functionality and the safety of the profile system.
The latest version of the applicable Roto installation instructions must be observed (available at www.roto-frank.com).

2021/1462	OSC with art. no. updated		Design	-	-	Tolerierung/Tolerancing ISO 8015	
-	milling dimensions for OSC updated		Check	14.10.2022	Varsanyi Zs.	Dreh-Toleranzen Dimensional Tol.	---
-	Backset D15 for passive sash		Standards	-	-	Geometrie Tol. / Geom. Tolerance	---
-	-		Maßstab Scale 1:1	PIN SFR SALAMANDER NT Patio Inowa Schema C NT (PIN OSC SALAMANDER diagram C NT)			
-	-						
1	Balci_E	-					
Änderung Aenderung / Revision	Name	Aenderung / Revision - Ausgabe / Issue		Roto Frank FTT GmbH	S21A041-001		
Auswirkung / Effect	-	Ersetzt / Replaces - -	Alternative Nr./No. -	Model Name S21A041-001	Blatt/Sheet 1/5	Rev. Datum/Date 06.06.2023	Index 01

01.0 Version
© ISO 16016: Weitergabe sowie Vervielfaeltigung dieser Unterlage, Verwertung und Mitteilung ihres Inhalts sind ohne ausdrueckliche Genehmigung untersagt. Zuwiderhandlungen verpflichten zu Schadensersatz. Alle Rechte vorbehalten, insbesondere Patent-, Gebrauchsmuster- und Geschmacksmusterrechte. Copyright ISO 16016: Passing on and reproduction of this document, exploitation and communication of its contents are not permitted without express authorisation. Offenders are liable for damages. All rights reserved, in the event of the grant of a patent, utility model or design.

Profilcheck Schema C Kunststoff - Teil 2- Schaltfolgeregelung (SFR) /
Profile check diagram C PVC - part 2 - Operating Sequence Control (OSC)

Fraesung des Aufsatzprofils Passivfluegel/
Milling of the add-on profile passive sash

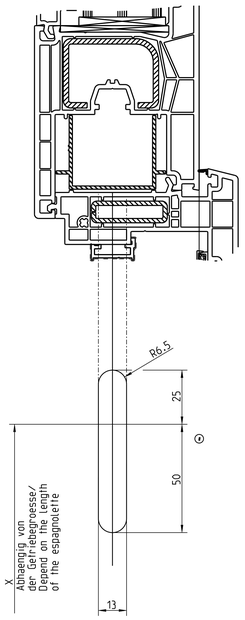

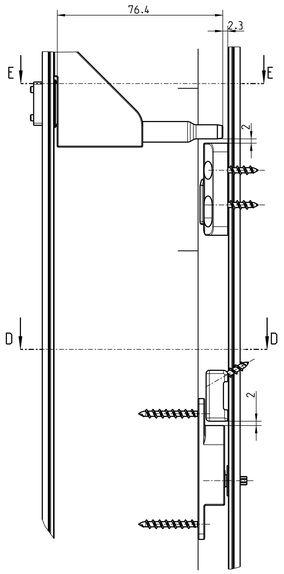

Vorgesehene Bedienung / Usual handling

A

P: verriegelt / locked
A: verriegelt / locked

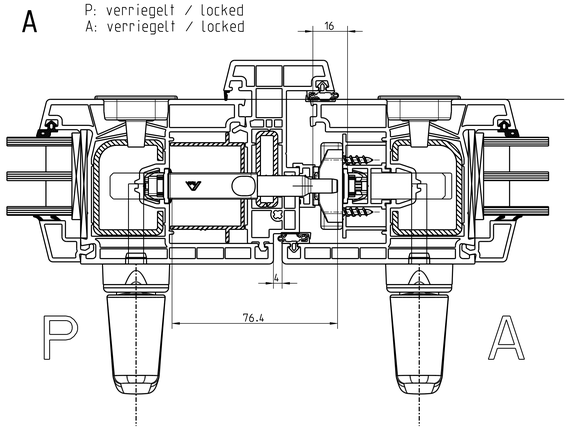

Fehlbedienung / Mishandling

C

P: entriegelt / unlocked
A: entriegelt / unlocked

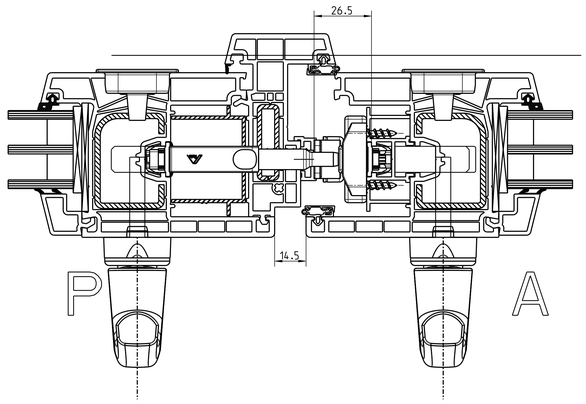

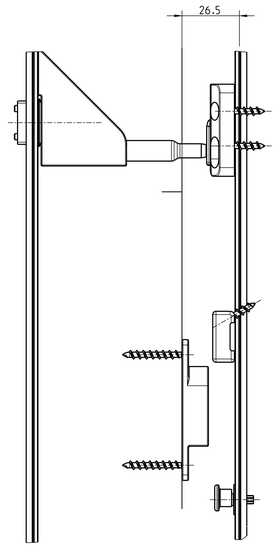

SFR-Bauteile/
OSC-Hardware

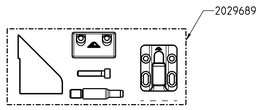

1:2

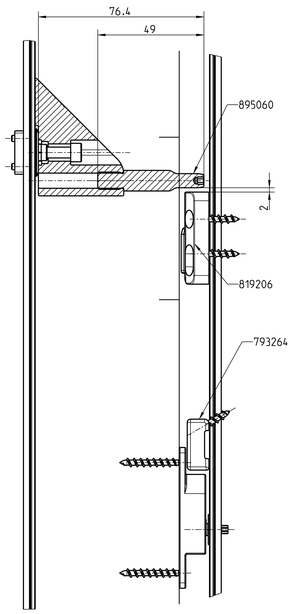

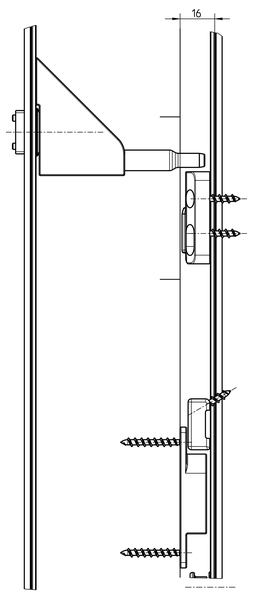

B

P: verriegelt / locked
A: entriegelt / unlocked

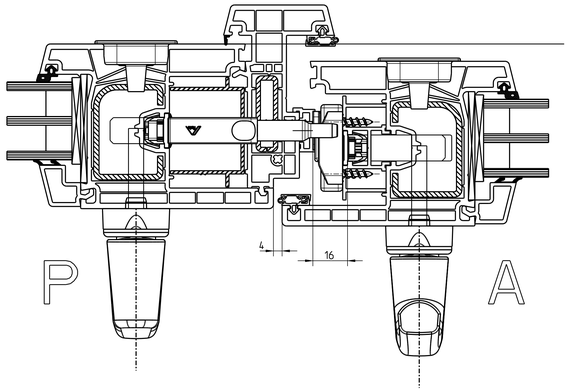

D

P: entriegelt / unlocked
A: verriegelt / locked

(N1)
Ist / Actual 0.2
Soll / Target min.4

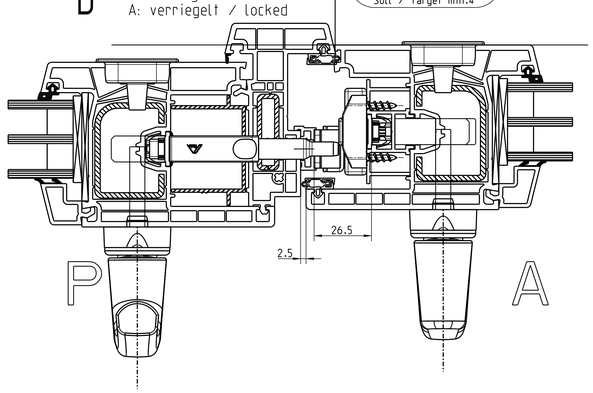

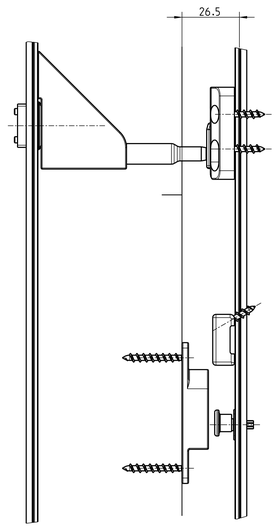

Verschraubungssituation Aktivfluegel /
Screw fixing situation active sash

D-D

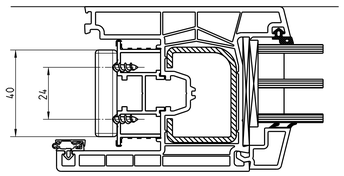

E-E

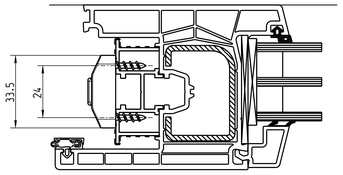

Mitgeltende Unterlagen:
Roto Einbauanleitung IMO_403 und Profilcheck Schema A S21A041-000 /

Applicable documents:
Roto installation instructions IMO_403 and Profilcheck diagram A S21A041-000

Haftungsausschluss
Roto uebernimmt fuer das Profilsystem des Empfaengers dieser Zeichnung keine Verantwortung. Lediglich die in dieser Zeichnung explizit gemachten Angaben wurden von Roto untersucht.
Alle Angaben von Roto sind vom Empfaenger kritisch zu pruefen und selbstaendig zu bewerten. Um die Richtigkeit der Angaben zu ueberpruefen. ist ein Musteranschlag erforderlich. dessen Durchfuehrung dem Empfaenger obliegt.
Der Empfaenger entwickelt das Profilsystem eigenverantwortlich und uebernimmt insbesondere die alleinige Verantwortung und Haftung fuer Funktionalitaet und Sicherheit des Profilsystems.
Es ist zwingend die neueste. gueltige Roto Einbauanleitung zu beachten (verfuegbar unter www.roto-frank.com). /

Liability exclusion
Roto accepts no responsibility for the profile system of the recipient of this drawing. Only the information explicitly mentioned in this drawing were investigated by Roto. All information sent by Roto must be checked critically by the recipient and must be assessed independently.
To check the correctness of the information. demo assembly is required. which is the responsibility of the recipient. The recipient develops the profile system independently and. in particular. has sole responsibility and liability for functionality and the safety of the profile system.
The latest version of the applicable Roto installation instructions must be observed (available at www.roto-frank.com).

2021/1462	OSC with art. no. updated	Design	-	-	Tolerierung/Toleranzing ISO 8015	
-	milling dimensions for OSC updated	Check	14.10.2022	Varsanyi Zs.	Oberflächenbehandlung/ Surface finish	-:-
-	Backset 0?5 for passive sash	Standards	-	-	Gem. Tabelle	-:-
-	-	Replaces Size			PIN SFR SALAMANDER NT	
-	-	1:1			Patio inowa Schema C NT	
1	Bal:i_E				(PIN OSC SALAMANDER diagram C NT)	
Index Änderung / Revision	Änderung / Revision - Ausgabe / Issue				Roto Frank FTT GmbH	S21A041-001
Geprüft / Checked	Status / Replaces	Alternative Nr./No.	Haupt-Nr./ Main-Nr.		Blatt/Sheet 2/5	Rev. Datum/Date 06.06.2023 Index 01
-	-	-	S21A041-001			

Profilcheck Schema C - Teil 3 - Option SoftClose /
Profile check diagram C - part 3 - Option SoftClose

Schema C (innen laufend); Ansicht von innen /
Diagram C (running inside); view from inside

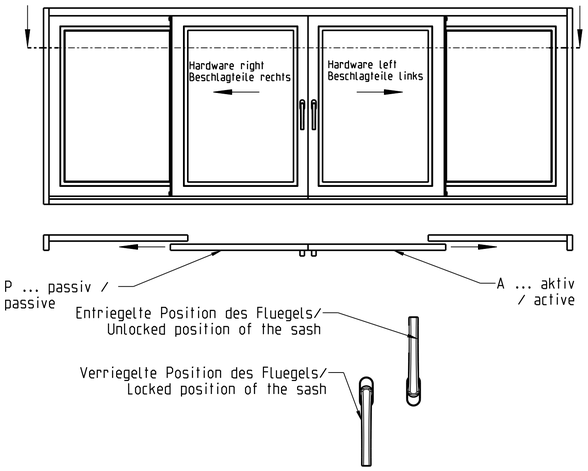

Option Softclose; Positionen der Aktivatoren
Grundposition P(assiv) Fluegel verriegelt; A(ktiv) Fluegel verriegelt;
fuer Vertikalposition Schema A beachten /
Option Softclose; positions of the activators
Basic position P(assive) sash locked; A(ctive) sash locked;
consider diagram A for vertical position

Horizontale Einbaumasse Aktivator. Mit verglastem Fluegel einstellen.
Schritt 1: Vertikale Einbaumasse Aktivator, siehe Zeichnung Profilcheck Schema A SoftClose
Horizontal installation dimensions of activator. Adjust with glazed sash.
Step 1: Vertical installation dimensions of activator, see drawing diagram A SoftClose

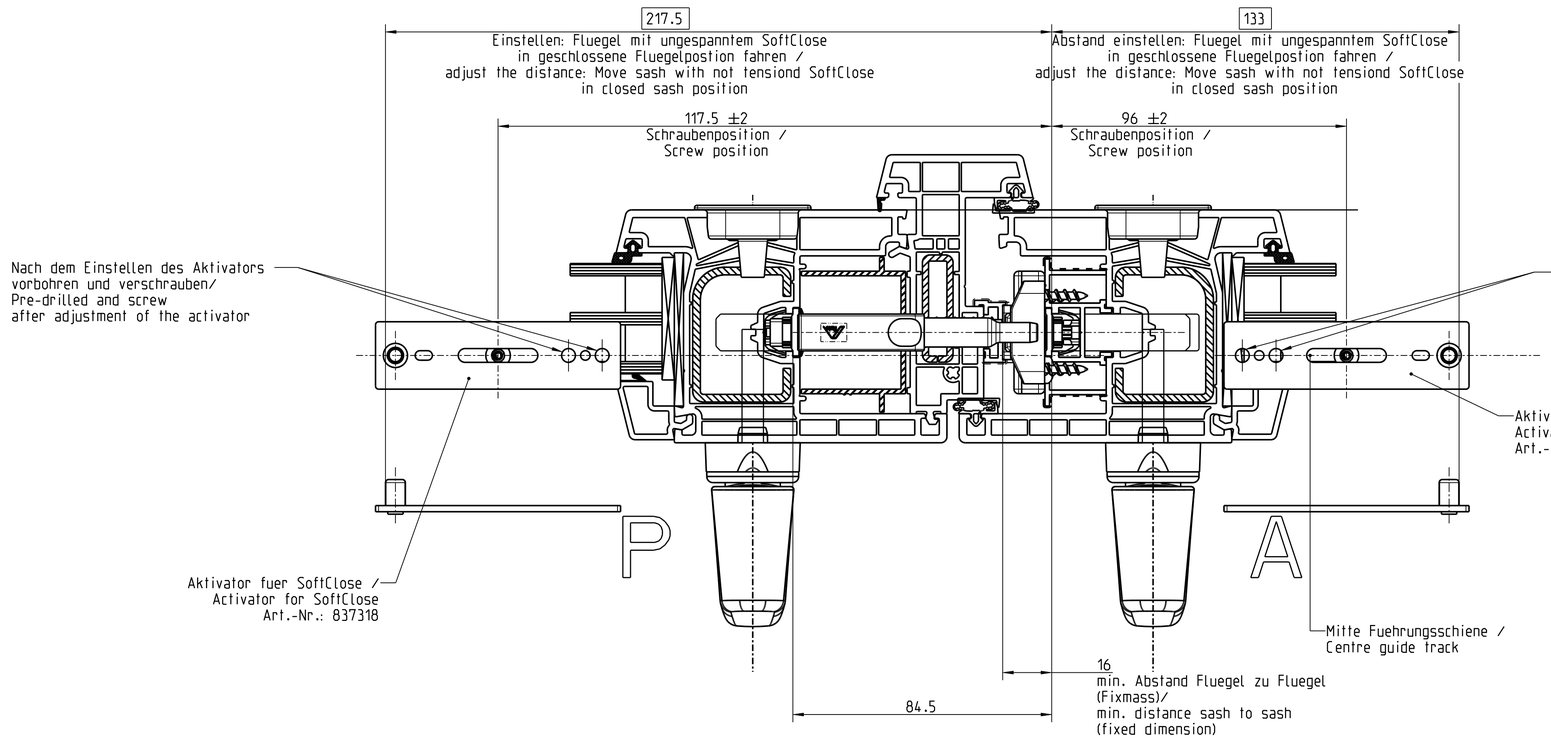

Mitgeltende Unterlagen:
Roto Einbauanleitung IMO_403 und Profilcheck Schema A S21A041-000 /

Applicable documents:
Roto installation instructions IMO_403 and Profilcheck diagram A S21A041-000

Haftungsausschluss
Roto uebernimmt fuer das Profilsystem des Empfaengers dieser Zeichnung keine Verantwortung. Lediglich die in dieser Zeichnung explizit gemachten Angaben wurden von Roto untersucht.
Alle Angaben von Roto sind vom Empfaenger kritisch zu pruefen und selbstaendig zu bewerten. Um die Richtigkeit der Angaben zu ueberpruefen, ist ein Musteranschlag erforderlich, dessen Durchfuehrung dem Empfaenger obliegt.
Der Empfaenger entwickelt das Profilsystem eigenverantwortlich und uebernimmt insbesondere die alleinige Verantwortung und Haftung fuer Funktionalitaet und Sicherheit des Profilsystems.
Es ist zwingend die neueste, gueltige Roto Einbauanleitung zu beachten (verfuegbar unter www.roto-frank.com). /

Liability exclusion
Roto accepts no responsibility for the profile system of the recipient of this drawing. Only the information explicitly mentioned in this drawing were investigated by Roto. All information sent by Roto must be checked critically by the recipient and must be assessed independently.
To check the correctness of the information, demo assembly is required, which is the responsibility of the recipient. The recipient develops the profile system independently and, in particular, has sole responsibility and liability for functionality and the safety of the profile system.
The latest version of the applicable Roto installation instructions must be observed (available at www.roto-frank.com).

Legende / Legend:

GTR = Getriebe Seite / Espagnolette side

Aenderung / Revision			
2021/1462	OSC with art. no. updated		
-	milling dimensions for OSC updated		
-	Backset D15 for passive sash		
-	-		
	-		
	-		
1	Balci_E	-	

Design	-	-	Tolerierung/Tolerancing ISO 8015
Check	14.10.2022	Varsanyi Zs.	Gew.-Toleranzen / Dimensions Tol. ---
Standards	-	-	Geometr. Tol. / Geom. Tolerances ---
Maßstab / Scale 1:1	PIN SFR SALAMANDER NT Patio Inowa Schema C NT (PIN OSC SALAMANDER diagram C NT)		

Aenderung / Revision	Ersetzt / Replaces	Alternative Nr./No.	Model Name
Aderprüfung / Effect: –	-	-	S21A041-001

Roto Frank FTT GmbH

S21A041-001

Blatt/Sheet	Rev. Datum/Date	Index
3/5	06.06.2023	01

© ISO 16016: Weitergabe sowie Vervielfältigung dieser Unterlage, Verwertung und Mitteilung ihres Inhalts sind nicht gestattet soweit nicht ausdrücklich zugestanden. Zuwiderhandlungen verpflichten zu Schadensersatz. Alle Rechte vorbehalten, insbesondere für den Fall der Patenterteilung oder Gebrauchsmustereintragung. Reproduction, distribution and utilization of this document, as well as the communication of its contents to others without express authorization is prohibited. Offenders will be held liable for the payment of damages. All rights reserved, in the event of the grant of a patent or the registration of a utility model or design.

01.0 Template

Profilcheck Schema C Kunststoff - Stulpendkappe /
Profile check diagram C PVC - Covercap addon profile

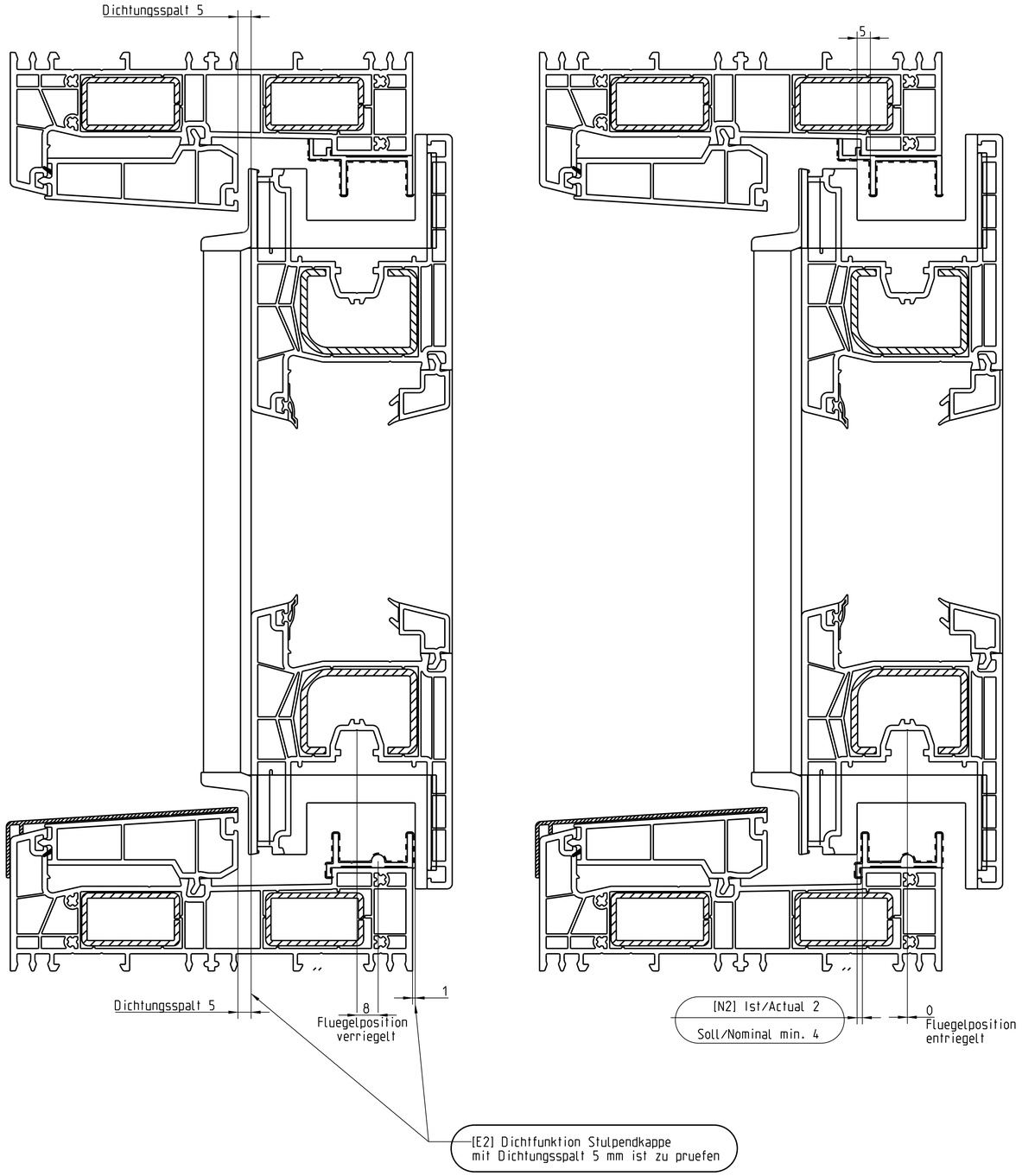

2021/1462	Neue SFR eingebaut/New OSC installed	Design	-	-	Tolerierung/Toleranzing ISO 8015
-	-	Check	14.10.2022	Balci_E	Maß-Toleranzen / Dimensional tol.: -:-
-	-	Standards	-	-	Geometrie Tol. / Geom. Tolerances: -:-
-	-	Maßstab Scale 1:1	PIN SFR Salamander NT Patio Inowa Schema C NT (PIN OSC SALAMANDER diagram C NT)		
	-				
0 -	-				
Änd.Nr. / Aenderung / Revision — Name	Aenderung / Revision - Ausgabe / Issue				
Ausführung / Effect —	Ersetzt / Replaces -	Alternative Nr./No. -	Model Name - S21A041-001_H120	Roto Frank FTT GmbH	S21A041-001
				Blatt/Sheet 4/5	Rev. Datum/Date 06.06.2023 — Index E1

E1 | Inowa
© ISO 16016: Weitergabe sowie Vervielfältigung dieser Unterlage, Verwertung und Mitteilung ihres Inhalts sind uns untersagt soweit nicht ausdrücklich zugestanden. Zuwiderhandlungen verpflichten zu Schadensersatz. Alle Rechte vorbehalten, insbesondere für den Fall der Patenterteilung oder Eintragung eines Gebrauchsmusters. Transmittal, reproduction and dissemination of this document, use and communication of its contents not permitted without express authority. Offenders liable for damages. All rights reserved in the event of the grant of a patent or the registration of a utility model or design.

Originaldaten vom: / Original data from:
28.09.2022

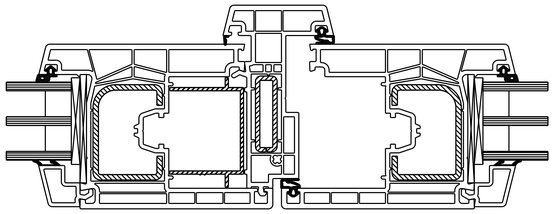

Entwurf 28.09.2022
Nur zur Information
evolutionDrive Plus'
Schnitt Stulp

SALAMANDER
WINDOW & DOOR SYSTEMS

Mitgeltende Unterlagen:
Roto Einbauanleitung IMO_403 und Profilcheck Schema A S21A041-000 /

Applicable documents:
Roto installation instructions IMO_403 and Profilcheck diagram A S21A041-000

Haftungsausschluss
Roto uebernimmt fuer das Profilsystem des Empfaengers dieser Zeichnung keine Verantwortung. Lediglich die in dieser Zeichnung explizit gemachten Angaben wurden von Roto untersucht.
Alle Angaben von Roto sind vom Empfaenger kritisch zu pruefen und selbstaendig zu bewerten. Um die Richtigkeit der Angaben zu ueberpruefen, ist ein Musteranschlag erforderlich, dessen Durchfuehrung dem Empfaenger obliegt.
Der Empfaenger entwickelt das Profilsystem eigenverantwortlich und uebernimmt insbesondere die alleinige Verantwortung und Haftung fuer Funktionalitaet und Sicherheit des Profilsystems.
Es ist zwingend die neueste, gueltige Roto Einbauanleitung zu beachten (verfuegbar unter www.roto-frank.com). /

Liability exclusion
Roto accepts no responsibility for the profile system of the recipient of this drawing. Only the information explicitly mentioned in this drawing were investigated by Roto. All information sent by Roto must be checked critically by the recipient and must be assessed independently.
To check the correctness of the information, demo assembly is required, which is the responsibility of the recipient. The recipient develops the profile system independently and, in particular, has sole responsibility and liability for functionality and the safety of the profile system.
The latest version of the applicable Roto installation instructions must be observed (available at www.roto-frank.com).

2021/1462	OSC with art. no. updated			Design	-	-	Tolerierung/Tolerancing ISO 8015
-	milling dimensions for OSC updated			Check	14.10.2022	Varsanyi Zs.	Gen. Toleranz / Gen. Tolerance -.-
-	Backset DTS for passive sash			Standards	-		Oberfl. / Surface -.-
-	-			Massstab / Scale 1:1	PIN SFR SALAMANDER NT Patio Inowa Schema C NT (PIN OSC SALAMANDER diagram C NT)		
-	-						
1	Basic.E	-					
Index	Datum / Date	Aenderung / Revision		Aenderung / Revision - Ausgabe / Issue			
Gezeichnet / Drawn	-	-	-	-	S21A041-001	Roto Frank FTT GmbH	S21A041-001
							Blatt/Sheet 5/5 Rev. Datum/Date 06.06.2023 Index 01