Roto
Window & Door Technology

RPI_24_0067

In addition to PI 23 1863
Roto Patio Inowa 400 - New application ranges

Product Information

Patio Inowa / Max

Combination Inowa with Inowa Max

Overview

System
Sliding

Product
Roto Patio Inowa

Intelligent hardware for tightly sealed sliding systems

Availability / Ordering ability
Available

Documentation
No further documentation.

Description
The Patio Inowa fitting combination with Inowa Max carriage and stabilization unit (sash side below) is approved provided that all information in the respective valid installation instructions IMO_282, IMO_403 and IMO_493 is observed (in particular, areas of application and sash weights).

In deviation from the above installation instructions, the hardware overviews and drive rod calculations created specifically for this hardware combination in the appendix to this product information apply.

Patio Inowa Max carriages and stabilization units (sash side below) can now be combined with the rest of the Patio Inowa hardware.
The Patio Inowa fitting combination with Inowa Max carriage and stabilization unit (sash side below) is hereby approved.

The application area (size and formats) of this new Inowa solution remains the same as shown in the Roto Patio Inowa IMO_403, IMO_493 and IMO_282 installation instructions.

One advantage is that height adjustment on the carriage is now also available for Inowa application ranges.

In contrast to the installation instructions mentioned above, the fitting overviews and drive rod calculations created specifically for this Inowa combination in the appendix to this product information apply.

Article Overview

Article Code	EAN No.	Unit	Material Group

Roto Frank Fenster- und Türtechnologie GmbH
Wilhelm-Frank-Platz 1
70771 Leinfelden-Echterdingen
Deutschland

Diagram A unlockable/
Schema A n. abschließbar

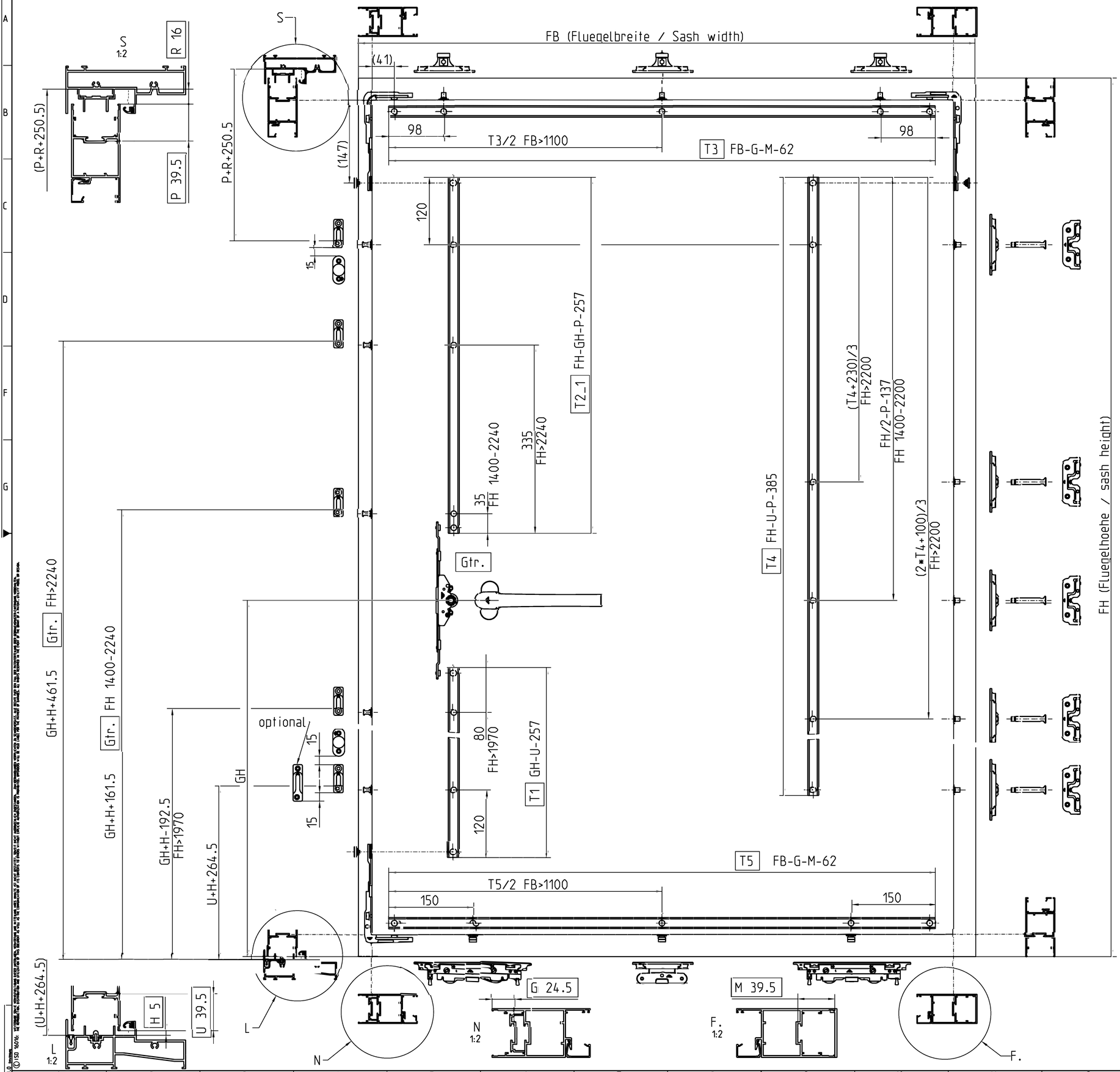

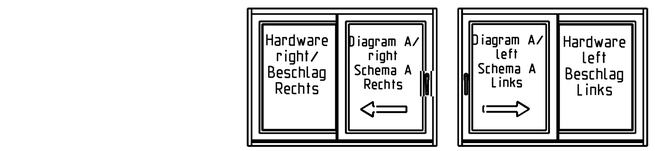

Connecting-rod/
Treibstange

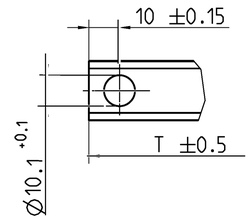

Locking cam positions/
Schliesszapfenpositionen

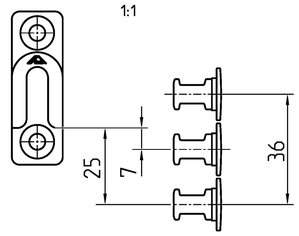

Article No. 2026883
Artikel Nr. 2026883

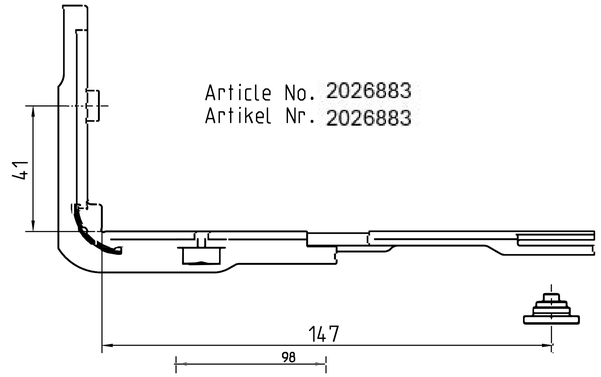

Achtung: Korrekten Abstand fuer Bohrung Zapfen D8 Steuereinheit beachten/
Attention: Secure correct distance of hole for cam D8 guide unit

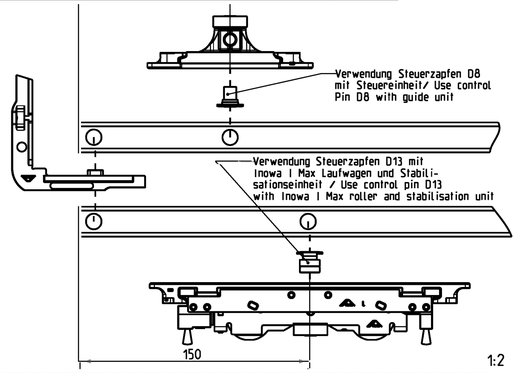

Achtung: Korrekten Abstand fuer Bohrung Zapfen D13 Laufwagen/Stabilisationseinheit beachten/
Attention: Secure correct distance of hole for cam D13 roller unit and stabilisation unit

Dimensions G/M/H/P/R/U are depending on the customized profile system/

Masse G/M/H/P/R/U sind profilabhaengig

Handle height/ Griffhoehe GH:
FH <= 1970 GH = centred/ mittig
FH > 1970 GH = 985 (constant)

Gtr. Espagnolette/ Getriebe

2024/1360	-	Design	-	-	Tolerierung/Tolerancing ISO 8015
-	-	Check	-	-	Allg.Toleranzen / General tol. -:-
-	-	Standards	-	-	Geometr. Tol. / Geom. Tolerances -:-
-	-	Maßstab / Scale 3:10	Treibstangenberechnungen Inowa Beschlag mit Inowa I Max Laufwagen (Inowa Beschlag mit Inowa I Max Laufwagen)		
0 -	-				
Index/Rev. Änderung / Revision	Name	Änderung / Revision / Issue			
Ausführung / Sheet -		Ersatzt / Replaces - -	Alternative for/Rep. -	Model Name S24A1360-700	

Roto Frank FTT GmbH

S24A1360-700

Blatt/Sheet 1/12 Rev. Datum/Date - Index 01

© ISO 16016: Das Weitergeben sowie Vervielfältigung dieser Unterlage, Verwertung und Mitteilung ihres Inhalts sind nicht gestattet soweit nicht ausdrücklich zugestanden. Zuwiderhandlungen verpflichten zu Schadensersatz. Alle Rechte vorbehalten, insbesondere für den Fall der Patenterteilung oder Gebrauchsmustereintragung.

Diagram A lockable/
Schema A abschließbar

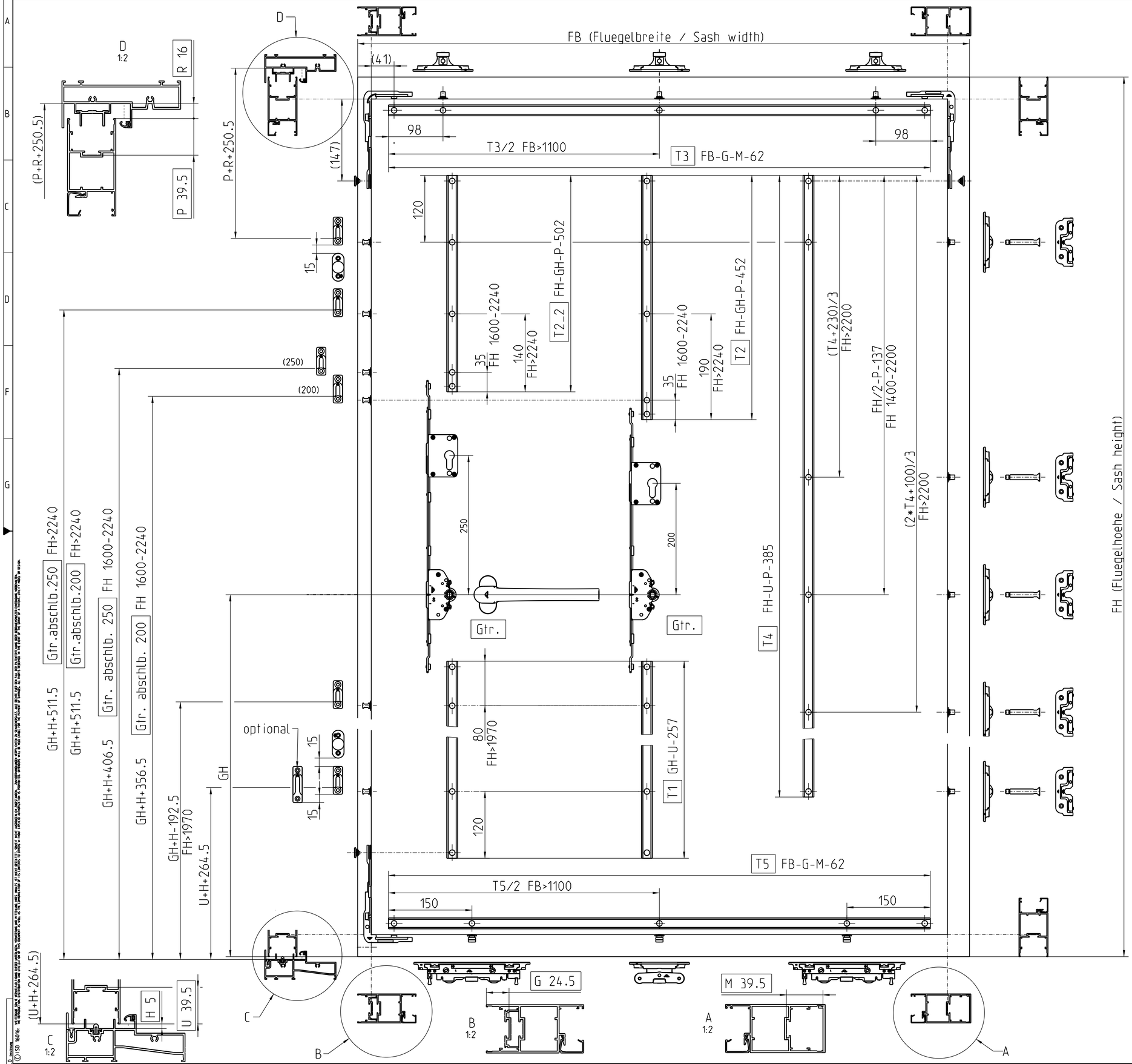

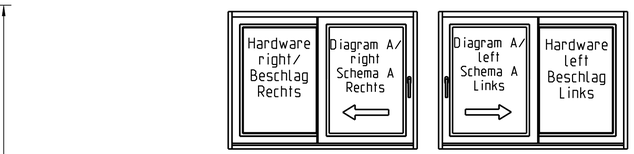

Connecting-rod/
Treibstange

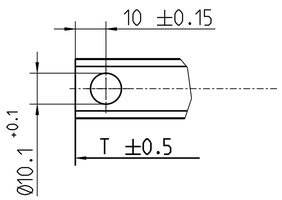

Locking cam positions/
Schliesszapfenpositionen

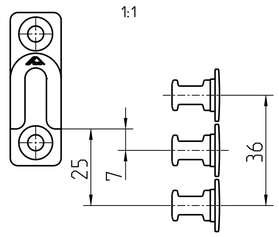

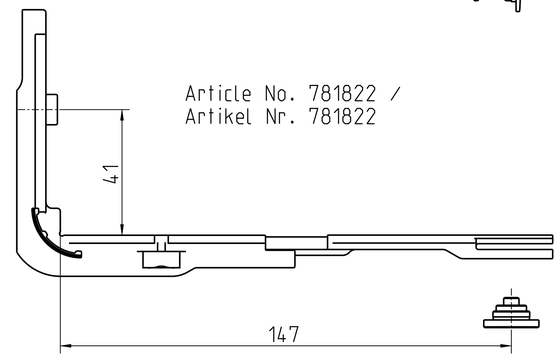

Article No. 781822 /
Artikel Nr. 781822

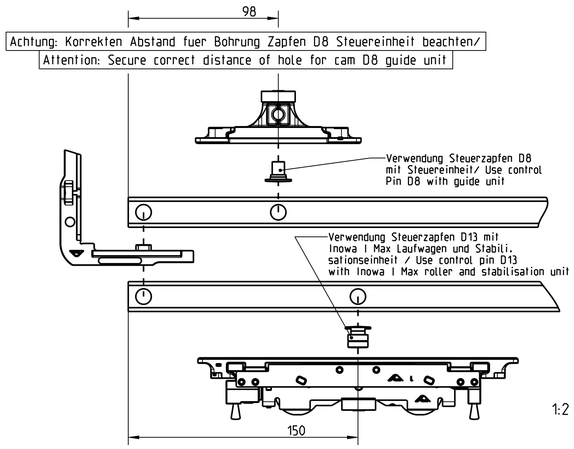

Achtung: Korrekten Abstand fuer Bohrung Zapfen D8 Steuereinheit beachten/
Attention: Secure correct distance of hole for cam D8 guide unit

Achtung: Korrekten Abstand fuer Bohrung Zapfen D13 Laufwagen/Stabilisationseinheit beachten/
Attention: Secure correct distance of hole for cam D13 roller unit and stabilisation unit

Handle height/ Griffhoehe GH:
FH <= 1970 GH = centred/ mittig
FH > 1970 GH = 985 (constant)

Dimensions G/M/H/P/R/U are depending on the customized profile system/

Masse G/M/H/P/R/U sind profilabhaengig

Gtr. abschlb. 250 Espagnolette lockable/ Getriebe abschliessbar

Gtr. abschlb. 200 Espagnolette lockable/ Getriebe abschliessbar

2024/1360	-	Design	-	-	Tolerierung/Tolerancing ISO 8015
-	-	Check	-	-	Maß-Toleranzen / Dimensional Tol. / -:-
-	-	Standards	-	-	Geometrie Tol. / Geom. Tolerances -:-
-	-	Maßstab Scale 3:10	Treibstangenberechnungen Patio Inowa ABS (Inowa Beschlag mit Inowa I Max Laufwagen)		
0 -	-				
Änd.-No. Aenderung / Revision	Name	Aenderung / Revision - Ausgabe / Issue			
Auswirkung / Effect	-	Ersetzt / Replaces - -	Alternative Nr./No. -	Model Name S24A1360-700	

Roto Frank FTT GmbH

S24A1360-700

Blatt/Sheet 2/12 | Rev. Datum/Date - | Index 01

© ISO 16016: DIESE UNTERLAGE, DIE WIR VORBEHALTEN, VERVIELFÄLTIGEN UND DEM DRITTEN NICHT ZUGÄNGLICH MACHEN, SOWIE DIE MITTEILUNG IHRES INHALTS SOWIE DIE VERWENDUNG OFFENLEGEN, BEDARF UNSERER AUSDRÜCKLICHEN VORHERIGEN SCHRIFTLICHEN ZUSTIMMUNG. ZUWIDERHANDLUNGEN VERPFLICHTEN ZU SCHADENSERSATZ. WIR BEHALTEN UNS DIE GELTENDMACHUNG WEITERER RECHTE VOR. THIS DOCUMENT, WHICH WE RESERVE OWNERSHIP OF, MUST NOT BE REPRODUCED OR MADE AVAILABLE TO THIRD PARTIES WITHOUT OUR EXPRESS PERMISSION. OFFENDERS WILL BE HELD LIABLE FOR THE PAYMENT OF DAMAGES. WE RESERVE FURTHER RIGHTS.

Diagram A RC2/ Schema A RC2

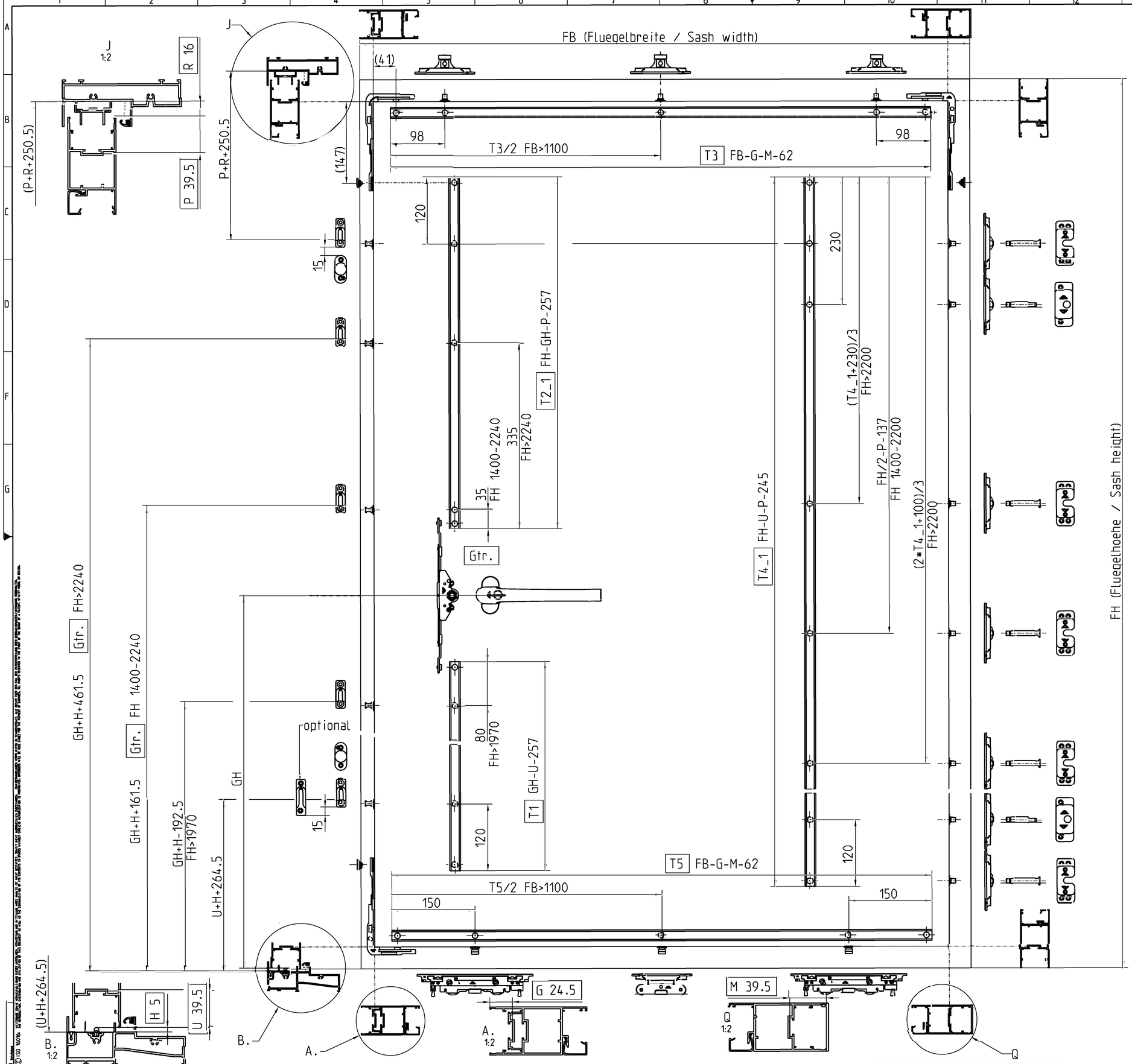

Hardware right/ Beschlag Rechts | Diagram A/ right Schema A Rechts | Diagram A/ left Schema A Links | Hardware left Beschlag Links

Connecting-rod/ Treibstange

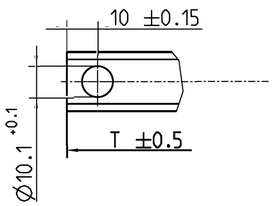

Locking cam positions/ Schliesszapfenpositionen

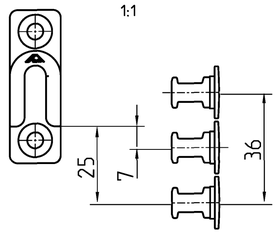

Article No. 781822 /
Artikel Nr. 781822

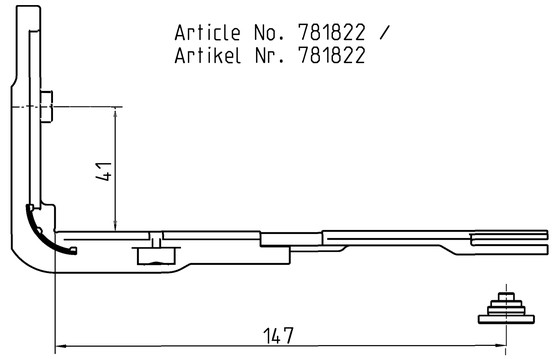

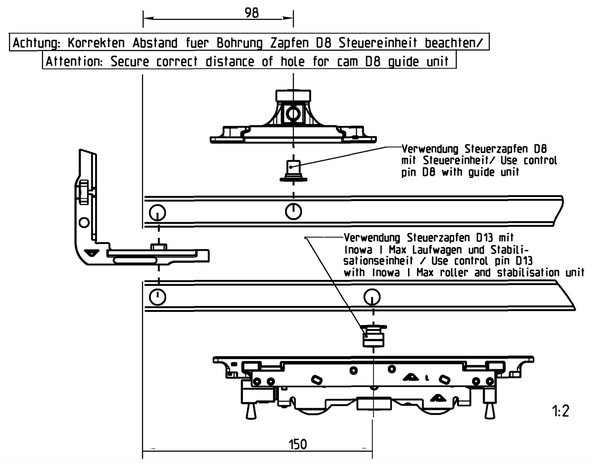

Dimensions G/M/H/P/R/U are depending on the customized profile system/

Masse G/M/H/P/R/U sind profilabhaengig

Handle height/ Griffhoehe GH:
FH <= 1970 GH = centred/ mittig
FH > 1970 GH = 985 (constant)

Gtr. Espagnolette/ Getriebe

2024/1360	-	Design	-	-	Tolerierung/Tolerancing ISO 8015
-	-	Check	-	-	Kant-Toleranzen / Edge tolerances: -:-
-	-	Standards	-	-	Geometrie Tol. / Geom. tolerances: -:-
-	-	Maßstab / Scale 3:10	Treibstangenberechnungen Pafio Inowa RC2 (Inowa Beschlag mit Inowa I Max Laufwagen)		
0 -	-				

Benennung / Description	Aenderung / Revision - Ausgabe / Issue				
Ersetzt / Replaces	Alternative to /No.	Model Name	Roto Frank FTT GmbH	S24A1360-700	
-	-	-		Blatt/Sheet 3/12	Rev. Datum/Date - Index 01
-	-	S24A1360-700			

ISO 16016: VERVIELFÄLTIGUNG UND WEITERGABE DIESES DOKUMENTES SOWIE VERWERTUNG UND MITTEILUNG ZU ANDEREN ZWECKEN SIND UNTERSAGT, SOWEIT NICHT DURCH GESETZ ERLAUBT. ZUWIDERHANDLUNGEN VERPFLICHTEN ZU SCHADENSERSATZ. ALLE RECHTE VORBEHALTEN, INSBESONDERE FÜR DIE ERTEILUNG VON PATENT- OD. GEBRAUCHSMUSTERSCHUTZ. REPRODUCTION, DISTRIBUTION AND USE OF THIS DOCUMENT IN ANY FORM WITHOUT WRITTEN AUTHORIZATION IS PROHIBITED. OFFENDERS ARE LIABLE TO PAY DAMAGES. ALL RIGHTS RESERVED FOR THE GRANTING OF PATENT OR GENERAL UTILITY MODEL PROTECTION.

Diagram A' unlockable/
Schema A' n. abschließbar

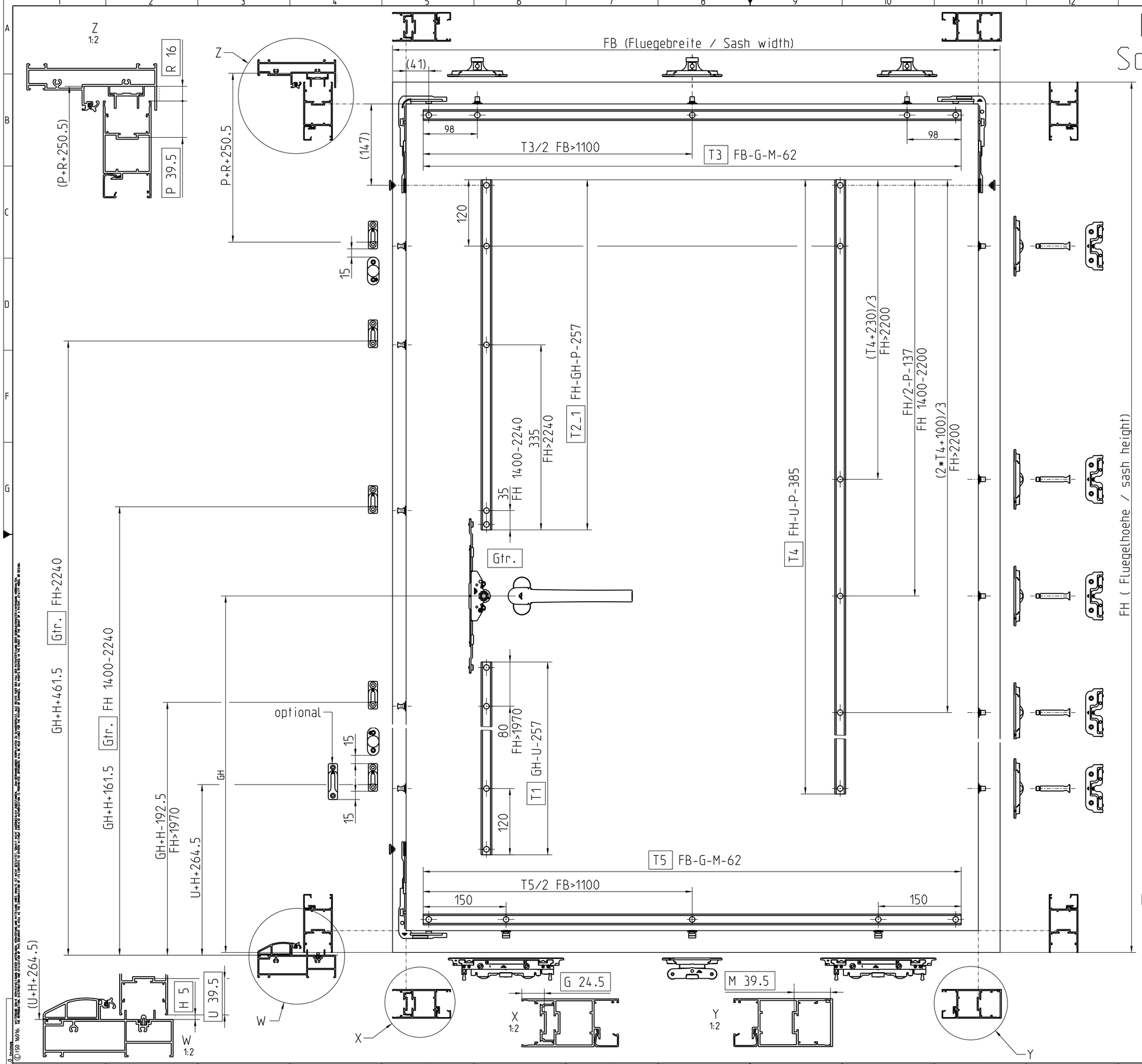

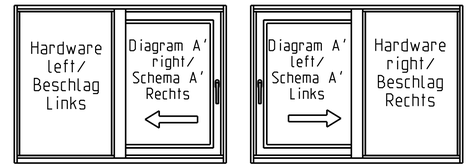

Connecting-rod/
Treibstange

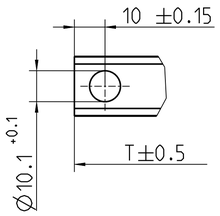

Locking cam positions/
Schliesszapfenpositionen

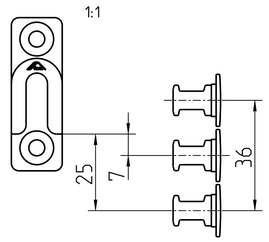

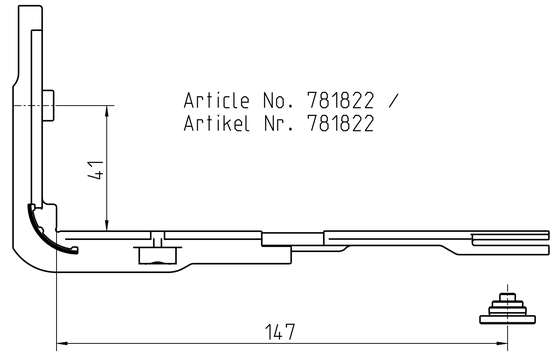

Article No. 781822 /
Artikel Nr. 781822

Achtung: Korrekten Abstand fuer Bohrung Zapfen D8 Steuereinheit beachten/
Attention: Secure correct distance of hole for cam D8 guide unit

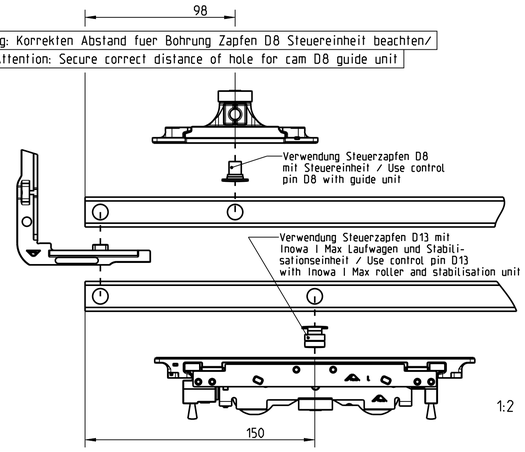

Achtung: Korrekten Abstand fuer Bohrung Zapfen D13 Laufwagen/Stabilisationseinheit beachten/
Attention: Secure correct distance of hole for cam D13 roller and stabilisation unit

Dimensions G/M/H/P/R/U are depending on the customized profile system/

Masse G/M/H/P/R/U sind profilabhaengig

Handle height/ Griffhoehe GH:
FH <= 1970 GH = centred/ mittig
FH > 1970 GH = 985 (constant)

Gtr. Espagnolette/ Getriebe

2024/1360	-		Design	-	-
-	-		Check	-	-
-	-		Standards	-	-
-	-		Maßstab Scale 3:10	Treibstangenber. Schema A' Inowa Beschlag mit Inowa I Max Laufwagen (Inowa Beschlag mit Inowa I Max Laufwagen)	
0 -	-				
Änderung Aenderung / Revision	Name	Aenderung / Revision - Ausgabe / Issue			
Auswirkung / Effect	–	Ersetzt / Replaces -	Alternative Nr./No. -	Model Name S24A1360-700	

Roto Frank FTT GmbH

Tolerierung/Toleranzing ISO 8015
Maß-Toleranzen / Dimensional tol. -:-
Geometrie Tol. / Geom. Tolerances -:-

Blatt/Sheet 4/12 | Rev. Datum/Date - | Index 01

S24A1360-700

© ISO 16016: Informationen zum Urheberrecht und Weitergabe dieser Unterlage sowie Verwertung und Mitteilung ihres Inhalts sind nicht gestattet soweit nicht ausdrücklich zugestanden. Zuwiderhandlungen verpflichten zu Schadensersatz. Alle Rechte vorbehalten insbesondere für den Fall der Patenterteilung oder Gebrauchsmustereintragung. Copyright statement in accordance with ISO 16016. Information on the copyright and sharing of this document, and the use and communication of its contents are not permitted unless expressly granted. Violators are liable for damages. All rights reserved in the event of the grant of a patent or the registration of a utility model or design.

010.0 mm/mm

Diagram A' lockable/ Schema A' abschließbar

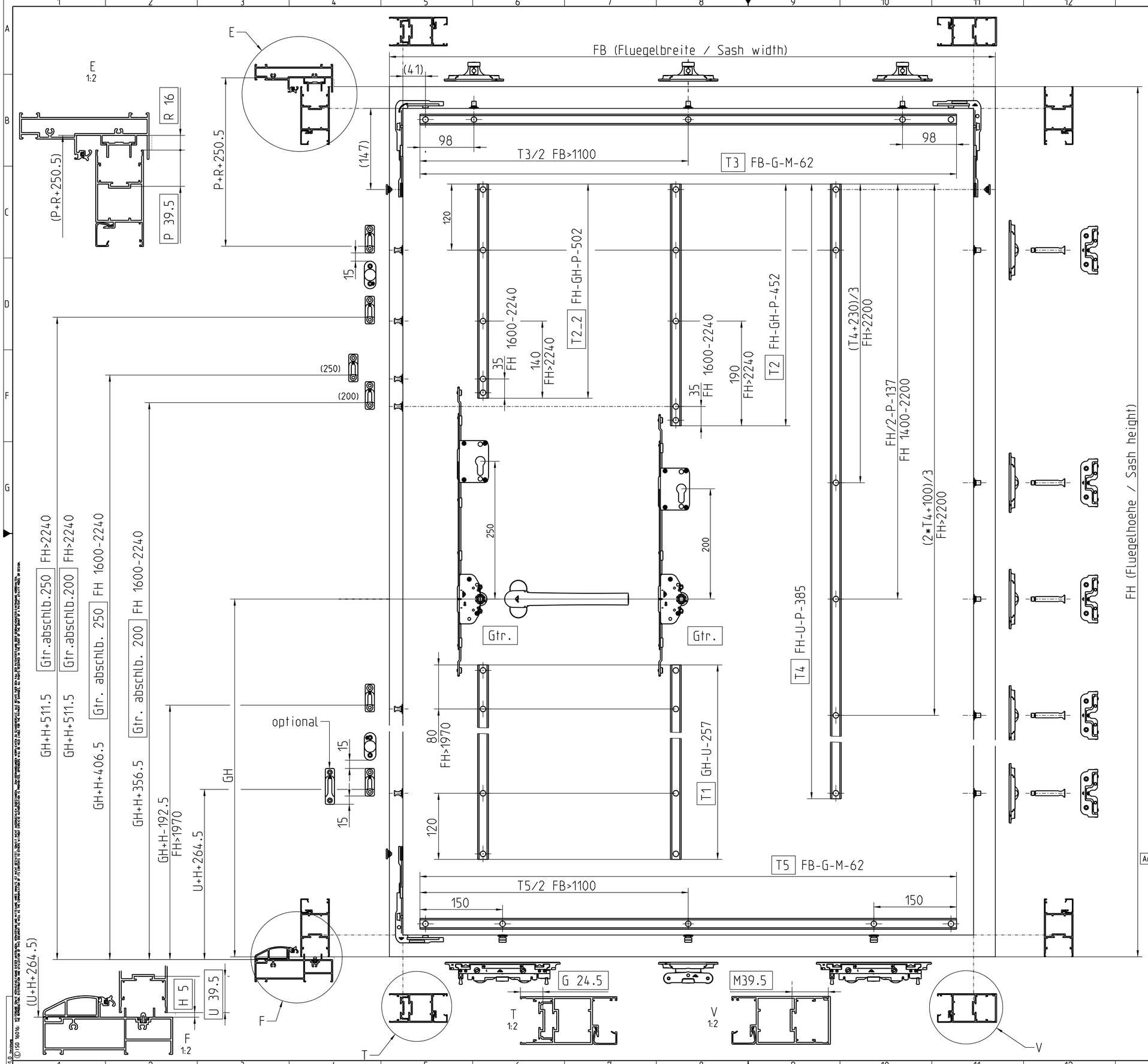

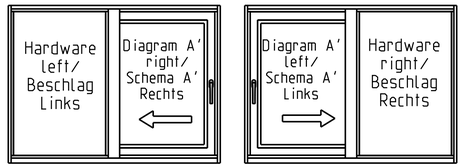

Connecting-rod/ Treibstange

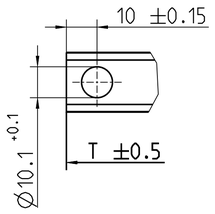

Locking cam positions/ Schliesszapfenpositionen

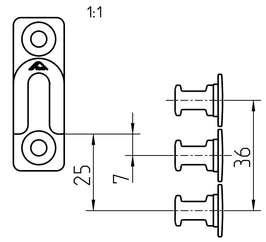

Article No. 781822 /
Artikel Nr. 781822

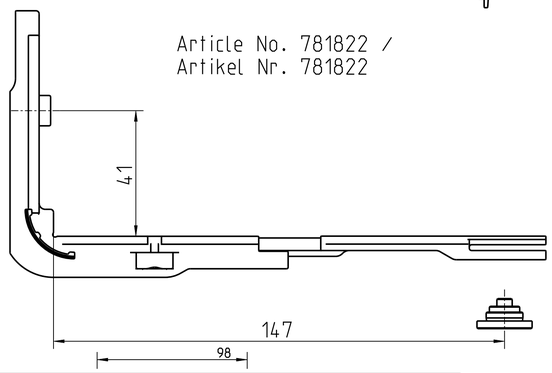

Achtung: Korrekten Abstand fuer Bohrung Zapfen D8 Steuereinheit beachten/
Attention: Secure correct distance for cam D8 guide unit

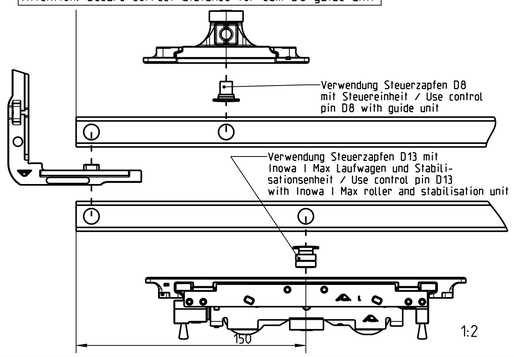

Achtung: Korrekten Abstand fuer Bohrung Zapfen D13 Laufwagen/Stabilisationseinheit beachten/
Attention: Secure correct distance of hole for cam D13 roller and stabilisation unit

Handle height/ Griffhoehe GH:
FH <= 1970 GH = centred/ mittig
FH > 1970 GH = 985 (constant)

Dimensions G/M/H/P/R/U are depending on the customized profile system/

Masse G/M/H/P/R/U sind profilabhaengig

Gtr. abschlb. 250 Espagnolette lockable/ Getriebe abschliessbar

Gtr. abschlb. 200 Espagnolette lockable/ Getriebe abschliessbar

2024/1360	-	Design	-	-	Tolerierung/Toleranzing ISO 8015
-	-	Check	-	-	Maß-Toleranzen / Dimensional Tol.: -:-
-	-	Standards	-	-	Geometrie Tol. / Geom. Tolerances: -:-
-	-	Maßstab Scale 3:10	Treibstangenber. Schema A' Patio Inowa ABS (Inowa Beschlag mit Inowa I Max Laufwagen)		
-	-				
0 -	-				
Anz/No. Name Aenderung / Revision	Aenderung / Revision - Ausgabe / Issue	Roto Frank FTT GmbH	S24A1360-700		
Kuerzerfrung / Effect -	Ersetzt / Replaces -	Alternative Nr./No. -	Modell Name S24A1360-700	Blatt/Sheet 5/12	Rev. Datum/Date - Index 01

DIN ISO 16016: VERVIELFÄLTIGUNG, GEBRAUCH UND MITTEILUNG DERSELBEN WERden GEGEN ERSatZ VON SCHADEN UNTERSagt, SOWEIT KEINE GegenteILIGE VEREINBARUNG VORLIEGT. ZUWIDERHANDLUNGEN VERPFLICHTEN ZUM SCHADENSERSATZ. ALLE RECHTE WERden FÜR DEN FALL DER PATENTERTEILUNG ODER EINTRAGUNG EINES GebRAUCHSMUSTERS VORBEHALTEN. COPYRIGHT © ROTO FRANK FTT GMBH, HEILBRONN, GERMANY

Diagram A' RC2/ Schema A' RC2

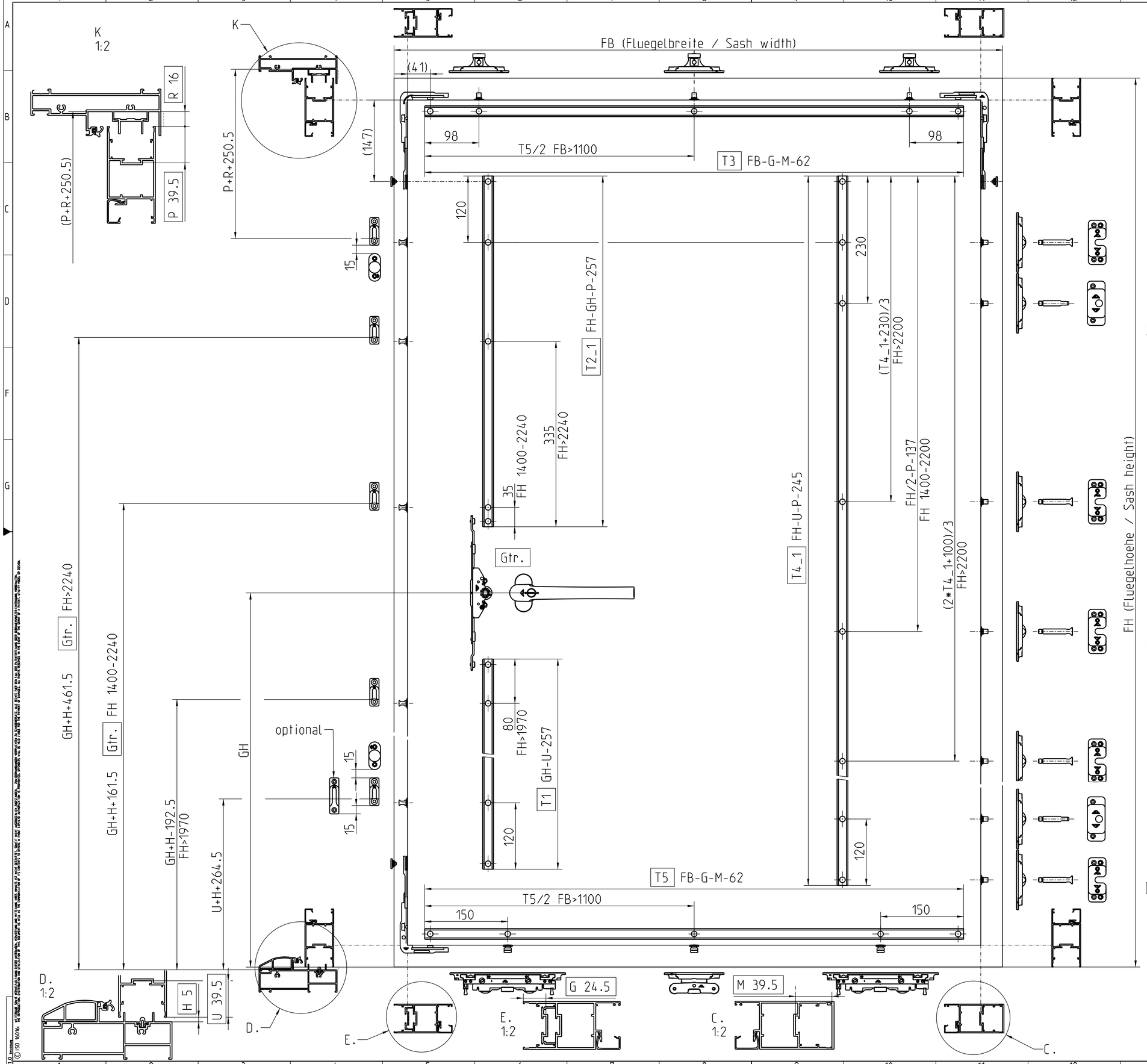

Hardware left/ Beschlag Links | Diagram A' right/ Schema A' Rechts | Diagram A' left/ Schema A' Links | Hardware right/ Beschlag Rechts

Connecting-rod/ Treibstange

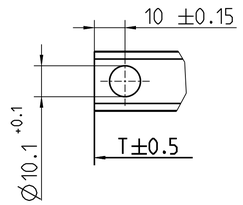

Locking cam positions/ Schliesszapfenpositionen

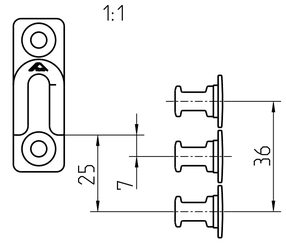

Article No. 781822 /
Artikel Nr. 781822

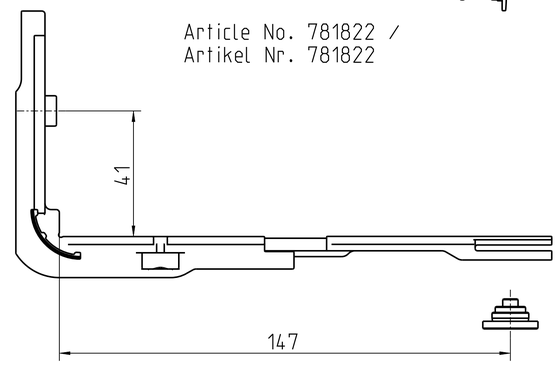

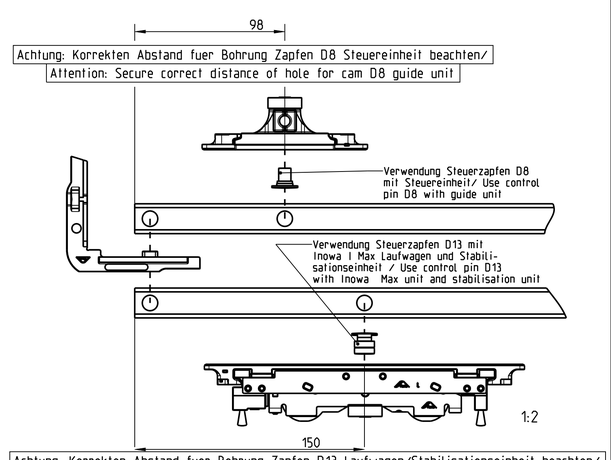

Achtung: Korrekten Abstand fuer Bohrung Zapfen D8 Steuereinheit beachten/
Attention: Secure correct distance of hole for cam D8 guide unit

Achtung: Korrekten Abstand fuer Bohrung Zapfen D13 Laufwagen/Stabilisationseinheit beachten/
Attention: Secure correct distance of hole for cam D13 roller and stabilisation unit

Dimensions G/M/H/P/R/U are depending on the customized profile system/

Masse G/M/H/P/R/U sind profilabhaengig

Handle height/ Griffhoehe GH:
FH <= 1970 GH = centred/ mittig
FH > 1970 GH = 985 (constant)

Gtr. Espagnolette/ Getriebe

2024/1360	-		Design	-	-
-	-		Check	-	-
-	-		Standards	-	-
-	-		Maßstab / Scale	3:10	
0 -	-				
Aenderung / Revision	Name	Aenderung / Revision - Ausgabe / Issue			
Ausführung / Effect	-	Ersetzt / Replaces -	Alternative Nr./No. -	Model Name S24A1360-700	

Tolerierung/Toleranzing ISO 8015
Maß-Toleranzen / Dimensional to.: -:-
Geometric Tol. / Geom. Tolerances: -:-

Treibstangenber. Schema A'
Patio Inowa RC2
(Inowa Beschlag mit Inowa I Max Laufwagen)

Roto Frank FTT GmbH

S24A1360-700

Blatt/Sheet 6/12 | Rev. Datum/Date - | Index 01

© ISO 16016: Informations gemäß ISO 16016 zu Eigentum und Schutzvermerk, siehe DIN 34 beachten. Weitergabe sowie Vervielfältigung dieser Unterlage, Verwertung und Mitteilung ihres Inhalts nicht gestattet soweit nicht durch Gesetz zugelassen. Zuwiderhandlungen verpflichten zu Schadensersatz. Alle Rechte für den Fall der Patenterteilung oder Gebrauchsmustereintragung vorbehalten. Prohibited to pass on and copy this document, use and communicate its contents not permitted without our express consent. Offenders are liable for damages. All rights reserved in the event of the grant of a patent or the registration of a utility model or design.

010.0 mm/mm

Diagram A unlockable MVS/
Schema A n. abschließbar MVS

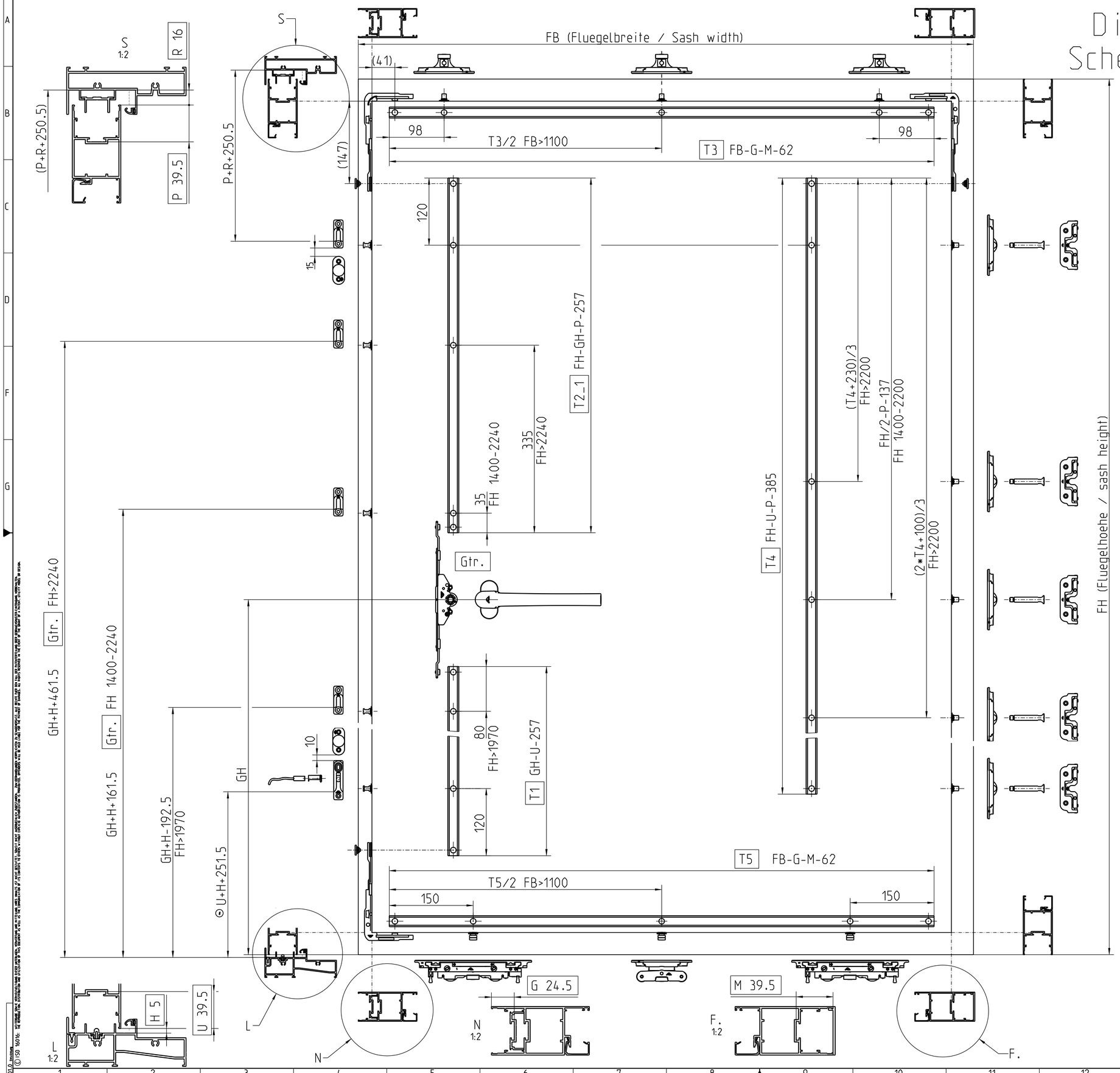

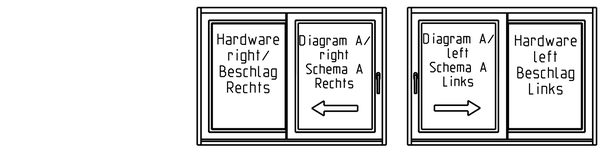

Connecting-rod/
Treibstange

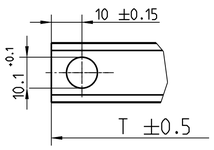

Locking cam positions/
Schliesszapfenpositionen

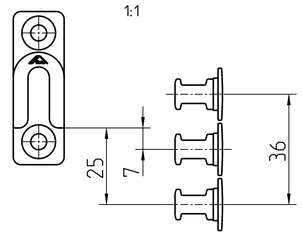

Article No. 781822 /
Artikel Nr. 781822

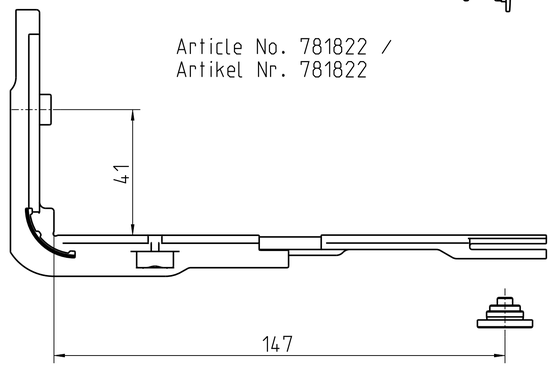

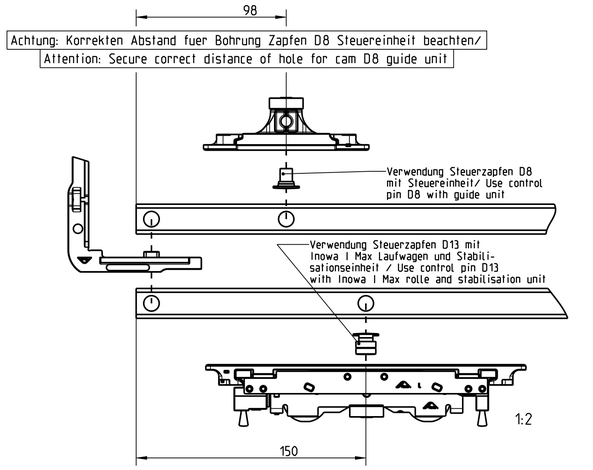

Dimensions G/M/H/P/R/U are depending on the customized profile system/

Masse G/M/H/P/R/U sind profilabhaengig

Handle height/ Griffhoehe GH:
FH <= 1970 GH = centred/ mittig
FH > 1970 GH = 985 (constant)

Gtr. Espagnolette/ Getriebe

2024/1360	-	Design	-	-	Tolerierung/Tolerancing ISO 8015
-	-	Check	-	-	Maß-Toleranzen / Dimensional Tol. / -:-
-	-	Standards	-	-	Geometrie Tol. / Geom. Tolerances -:-
-	-	Maßstab Scale 3:10	Treibstangenberechnungen Patio Inowa MVS (Inowa Beschlag mit Inowa I Max Laufwagen)		
-	-				
0 -	-				
Änd.-No. Aenderung / Revision	Aenderung / Revision - Ausgabe / Issue		Roto Frank FTT GmbH	S24A1360-700	
Ausführung / Effect -	Ersetzt / Replaces - -	Alternative Nr./No. -	Model Name S24A1360-700	Blatt/Sheet 7/12	Rev. Datum/Date - Index 01

© ISO 16016: DIESE ZEICHNUNG UND ALLE DARIN ENTHALTENEN ANGABEN SIND UNSERE GEISTIGE ERGENTUM UND DURFEN OHNE UNSERE ZUSTIMMUNG WEDER VERVIELFALTIGT NOCH DRITTEN ZUGANGLICH GEMACHT WERDEN. WIR BEHALTEN UNS DIE ANMELDUNG VON SCHUTZRECHTEN VOR. THIS DRAWING AND ALL DATA CONTAINED IN IT ARE OUR INTELLECTUAL PROPERTY. NO PART OF THIS DRAWING MAY BE REPRODUCED OR MADE ACCESSIBLE TO THIRD PARTIES WITHOUT OUR CONSENT. WE RESERVE THE RIGHT OF APPLICATION OF PROTECTION RIGHTS.

Diagram A lockable MVS/
Schema A abschließbar MVS

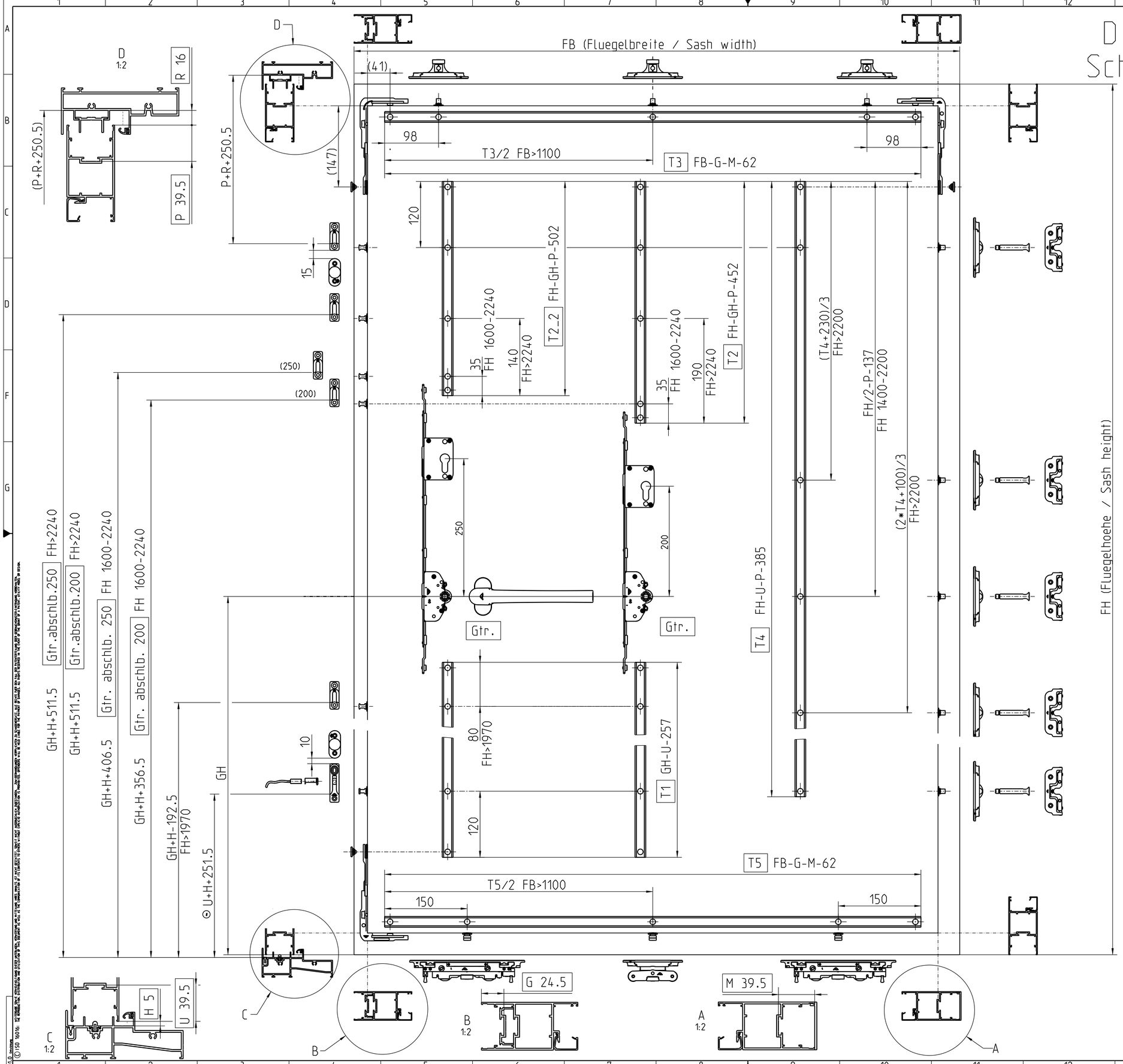

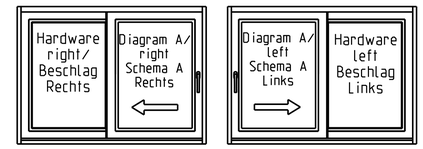

Connecting-rod/
Treibstange

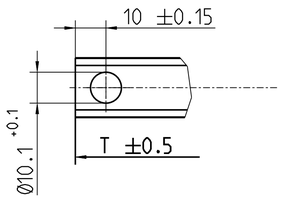

Locking cam positions/
Schliesszapfenpositionen

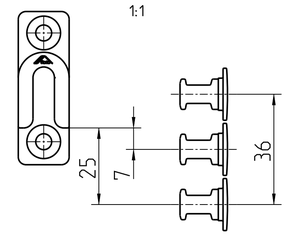

Article No. 781822 /
Artikel Nr. 781822

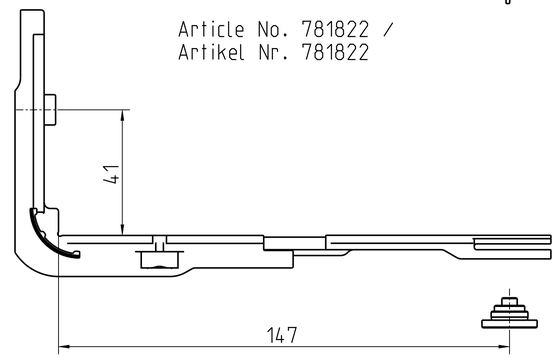

Achtung: Korrekten Abstand fuer Bohrung Zapfen D8 Steuereinheit beachten/
Attention: Secure correct distance of hole for cam D8 guide unit

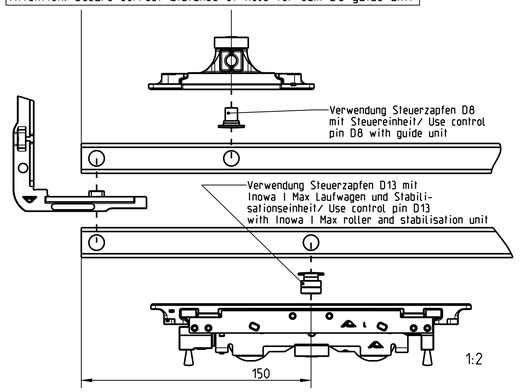

Achtung: Korrekten Abstand fuer Bohrung Zapfen D13 Laufwagen/Stabilisationseinheit beachten/
Attention: Secure correct distance of hole for cam D13 roller unit and stabilisation unit

Handle height/ Griffhoehe GH:
FH <= 1970 GH = centred/ mittig
FH > 1970 GH = 985 (constant)

Dimensions G/M/H/P/R/U are depending on the customized profile system/

Masse G/M/H/P/R/U sind profilabhaengig

Gtr. abschlb. 250 Espagnolette lockable/ Getriebe abschliessbar

Gtr. abschlb. 200 Espagnolette lockable/ Getriebe abschliessbar

2024/1360	-	Design	-	-	Tolerierung/Toleranzing ISO 8015
-	-	Check	-	-	Maß-Toleranzen / Dimensional Tol. / -:-
-	-	Standards	-	-	Geometrie Tol. / Geom. Tolerances -:-
-	-	Maßstab Scale 3:10	Treibstangenberechnungen Patio Inowa ABS MVS (Inowa Beschlag mit Inowa I Max Laufwagen)		
-	-				
0 -	-				
Index No. / Aenderung / Revision	Name	Aenderung / Revision - Ausgabe / Issue			
Aufarbeitung / Effect	-	Ersetzt / Replaces -	Alternative Nr./No. -	Model Name S24A1360-700	Roto Frank FTT GmbH
					S24A1360-700
					Blatt/Sheet 8/12
					Rev. Datum/Date -
					Index 01

DIN ISO 16016: Weitergabe sowie Vervielfältigung dieser Unterlage, Verwertung und Mitteilung ihres Inhalts sind uns untersagt soweit nicht ausdrücklich zugestanden. Zuwiderhandlungen verpflichten zu Schadensersatz. Copyright by Roto Frank FTT GmbH, Stuttgart. We reserve all rights in this document and in the subject matter contained therein. Duplicating, disclosure to third parties or other use of this document without our prior written consent is not permitted and will be prosecuted.

Diagram A RC2 MVS/ Schema A RC2 MVS

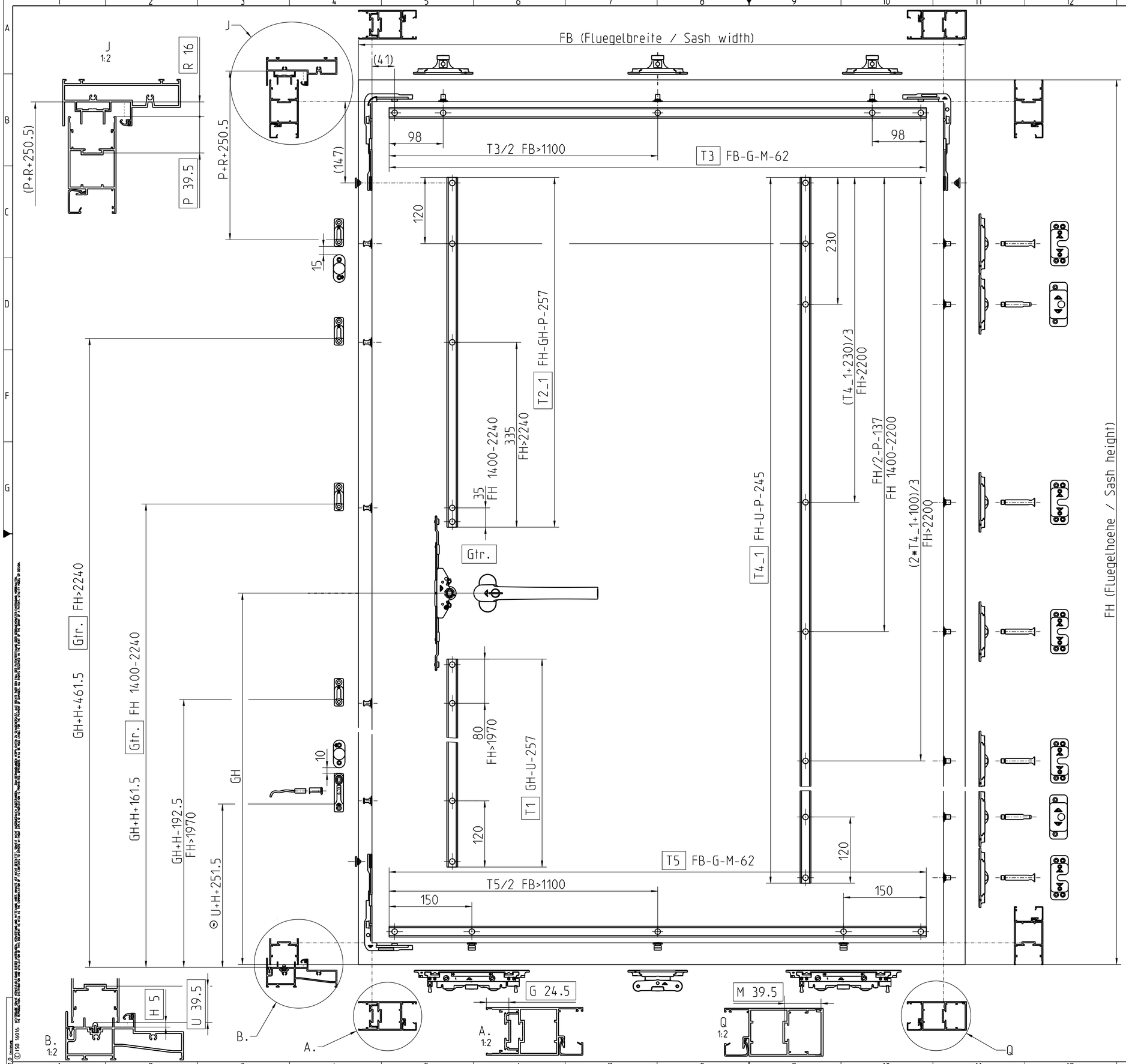

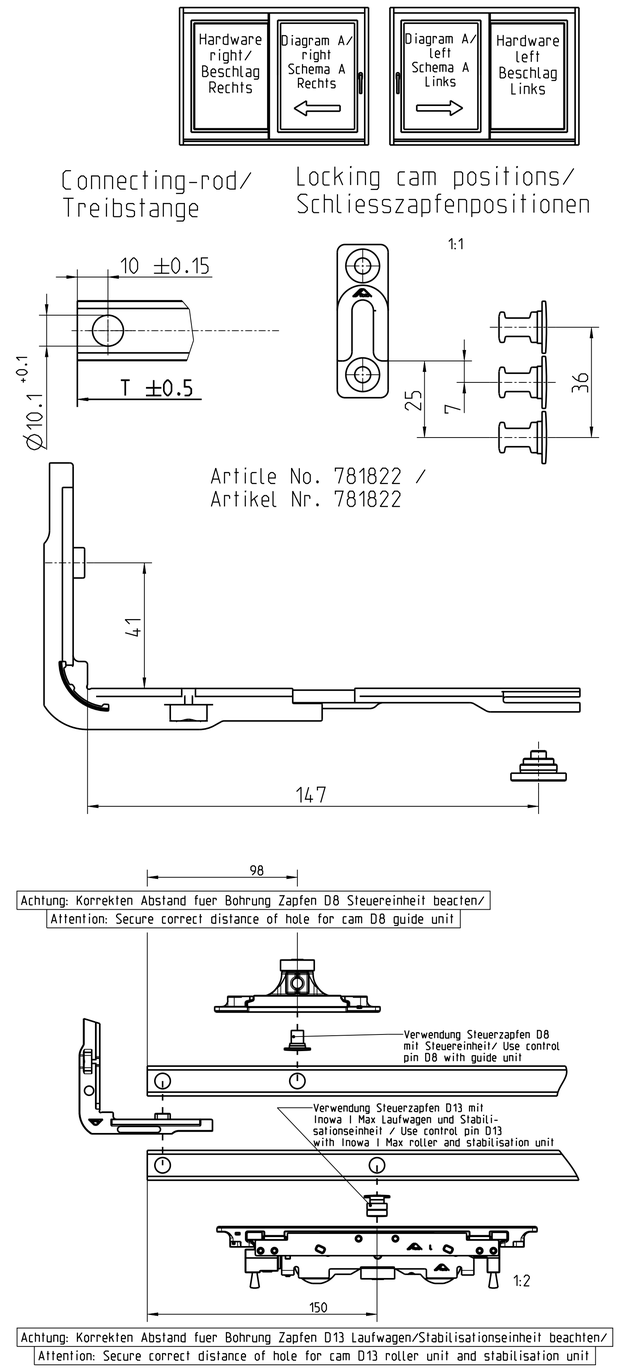

Dimensions G/M/H/P/R/U are depending on the customized profile system/

Masse G/M/H/P/R/U sind profilabhaengig

Handle height/ Griffhoehe GH:
FH <= 1970 GH = centred/ mittig
FH > 1970 GH = 985 (constant)

Gtr. Espagnolette/ Getriebe

2024/1360	-	Design	-	-	Tolerierung/Tolerancing ISO 8015
-	-	Check	-	-	Maß-Toleranzen / Dimensional to.. -:-
-	-	Standards	-	-	Geometrie To. / Geom. Tolerances -:-
-	-	Maßstab Scale 3:10	Treibstangenberechnungen Patio Inowa RC2 MVS (Inowa Beschlag mit Inowa I Max Laufwagen)		
-	-				
0 -	-				
Änd./No Änderung / Revision	Name	Aenderung / Revision - Aenderung / Revision - Ausgabe / Issue			
Auswirkung / Effect	-	Ersetzt / Replaces -	Alternative Nr./No. -	Model Name S24A1360-700	

Roto Frank FTT GmbH

S24A1360-700

Blatt/Sheet 9/12 | Rev. Datum/Date - | Index 01

© ISO 16016: Roto Frank FTT GmbH, Stuttgart, Germany, Weitergabe und Vervielfältigung dieser Unterlage, sowie Verwertung und Mitteilung ihres Inhalts nicht gestattet soweit nicht durch Gesetz zugelassen. Zuwiderhandlungen verpflichten zu Schadensersatz. Copyright and any other IP rights in this document are the property of Roto Frank FTT GmbH, Stuttgart, Germany. Any use, disclosure or reproduction without our prior written consent is prohibited.

Diagram A' unlockable MVS/
Schema A' n. abschließbar MVS

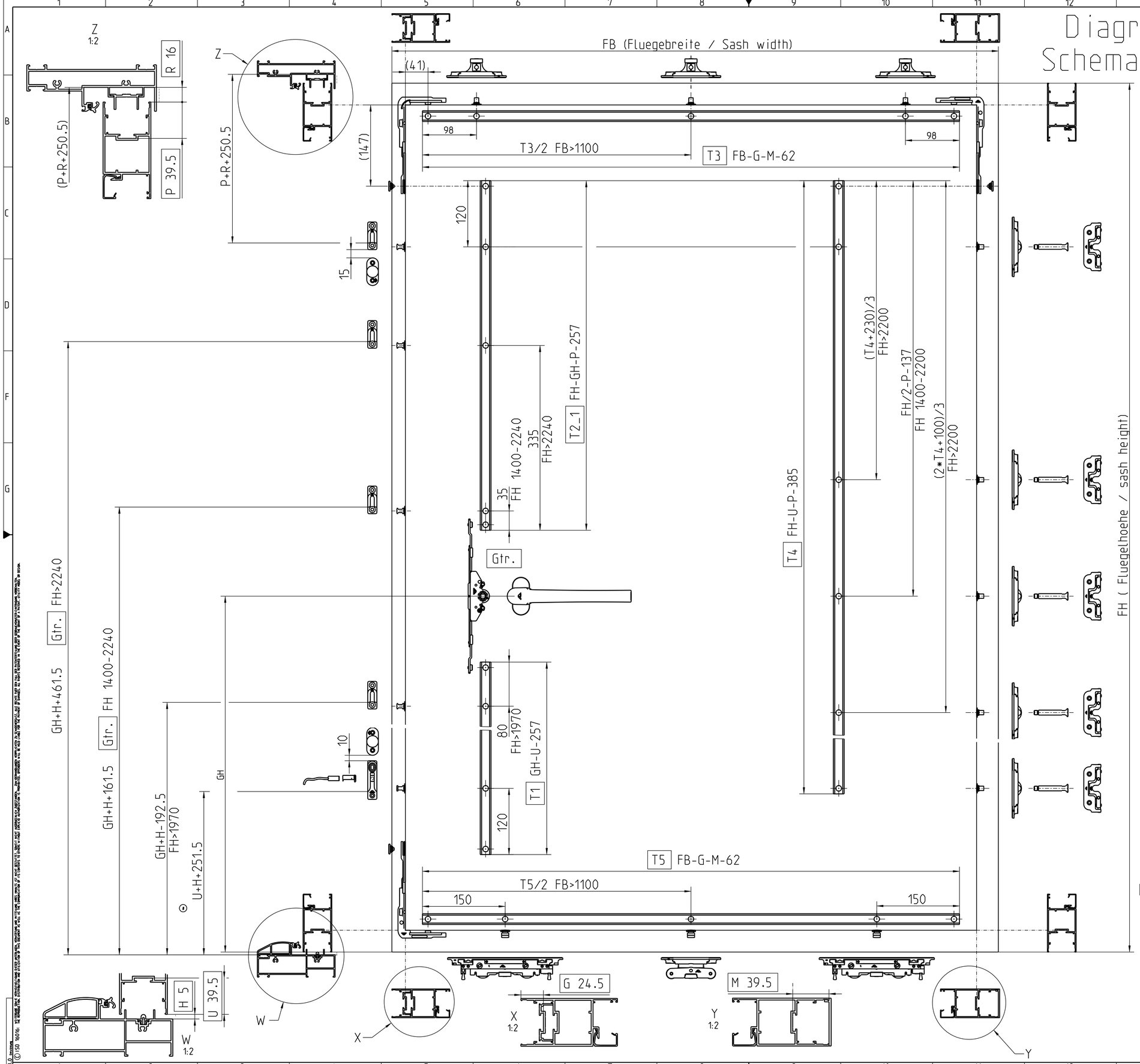

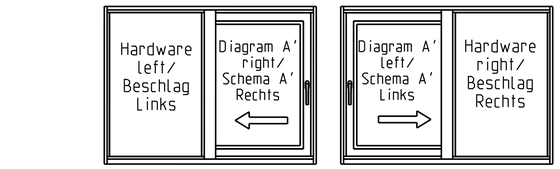

Connecting-rod/ Treibstange

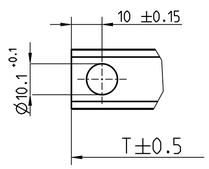

Locking cam positions/ Schliesszapfenpositionen

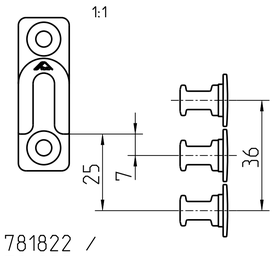

Article No. 781822 /
Artikel Nr. 781822

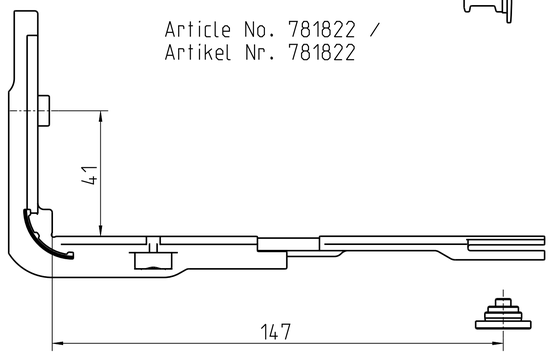

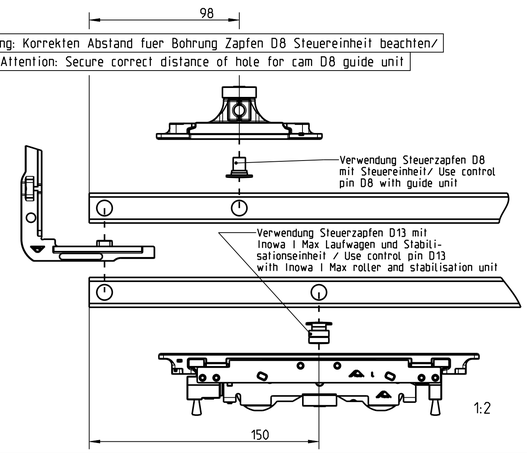

Dimensions G/M/H/P/R/U are depending on the customized profile system/

Masse G/M/H/P/R/U sind profilabhaengig

Handle height/ Griffhoehe GH:
FH <= 1970 GH = centred/ mittig
FH > 1970 GH = 985 (constant)

Gtr. Espagnolette/ Getriebe

2024/1360	-	Design	-	-	Tolerierung/Tolerancing ISO 8015
-	-	Check	-	-	Maß-Toleranzen / Dimensional Tol.: -:-
-	-	Standards	-	-	Geometrie Tol. / Geom. Tolerances: -:-
-	-	Maßstab Scale 3:10	Treibstangenber. Schema A' Patio Inowa MVS (Inowa Beschlag mit Inowa I Max Laufwagen)		
-	-				
0 -	-				
Änd.-No. / Aenderung / Revision	Name	Aenderung / Revision - Ausgabe / Issue			
Ausführung / Effect	-	Ersetzt / Replaces - -	Alternative Nr./No. -	Model Name S24A1360-700	

Roto Frank FTT GmbH

S24A1360-700

Blatt/Sheet 10/12 | Rev. Datum/Date - | Index 01

© ISO 16016: DIESE UNTERLAGE, PLANE, ZEICHNUNGEN UND ANGABEN SIND UNSERE GEISTIGE ANTEIL UND DURFEN WEDER VERVIELFALTET NOCH DRITTEN ZUGANGLICH GEMACHT WERDEN OHNE UNSERE AUSDRUCKLICHE ZUSTIMMUNG. THE GENERAL PLANS, DRAWINGS AND DATA CONTAINED IN THIS DOCUMENT ARE OUR INTELLECTUAL PROPERTY. NOT WITHOUT OUR EXPRESS CONSENT MAY THEY BE REPRODUCED OR MADE AVAILABLE TO THIRD PARTIES. ©

Diagram A' lockable MVS/ Schema A' abschließbar MVS

Achtung: Korrekten Abstand fuer Bohrung Zapfen D8 Steuereinheit beachten/
Attention: Secure correct distance of hole for cam D8 guide unit

Achtung: Korrekten Abstand fuer Bohrung Zapfen D13 Laufwagen/Stabilisationseinheit beachten/
Attention: Secure correct distance of hole for cam D13 roller unit and stabilisation unit

Dimensions G/M/H/P/R/U are depending on the customized profile system/

Masse G/M/H/P/R/U sind profilabhaengig

Handle height/ Griffhoehe GH:
FH <= 1970 GH = centred/ mittig
FH > 1970 GH = 985 (constant)

Gtr. abschlb. 250 Espagnolette lockable/ Getriebe abschliessbar

Gtr. abschlb. 200 Espagnolette lockable/ Getriebe abschliessbar

2024/1360	-	Design	-	-	Tolerierung/Tolerancing ISO 8015
-	-	Check	-	-	Maß-Toleranzen / Dimensional Tol. -:-
-	-	Standards	-	-	Geometrie Tol. / Geom. Tolerances -:-
-	-	Maßstab Scale 3:10	Treibstangenber. Schema A' Patio Inowa ABS MVS (Inowa Beschlag mit Inowa I Max Laufwagen)		
0 -	-				
Anz/No Name Aenderung / Revision	Aenderung / Revision - Ausgabe / Issue	Roto Frank FTT GmbH	S24A1360-700		
Auswirkung / Effect -	Ersetzt / Replaces - - ; Alternative Nr./No. - ; Model Name S24A1360-700	Roto	Blatt/Sheet 11/12	Rev. Datum/Date -	Index 01

© ISO 16016: WEITERGABE SOWIE VERVIELFAELTIGUNG DIESER UNTERLAGEN, VERWERTUNG UND MITTEILUNG IHRES INHALTS IST NICHT GESTATTET, SOWEIT NICHT AUSDRUECKLICH ZUGESTANDEN. ZUWIDERHANDLUNGEN VERPFLICHTEN ZU SCHADENERSATZ. ALLE RECHTE FUER DEN FALL DER PATENTERTEILUNG ODER GEBRAUCHSMUSTER-EINTRAGUNG VORBEHALTEN. THE REPRODUCTION, DISTRIBUTION AND UTILIZATION OF THIS DOCUMENT AS WELL AS THE COMMUNICATION OF ITS CONTENTS TO OTHERS WITHOUT EXPLICIT AUTHORIZATION IS PROHIBITED. OFFENDERS WILL BE HELD LIABLE FOR THE PAYMENT OF DAMAGES. ALL RIGHTS RESERVED IN THE EVENT OF THE GRANT OF A PATENT, UTILITY MODEL OR DESIGN.

Diagram A' RC2 MVS/ Schema A' RC2 MVS

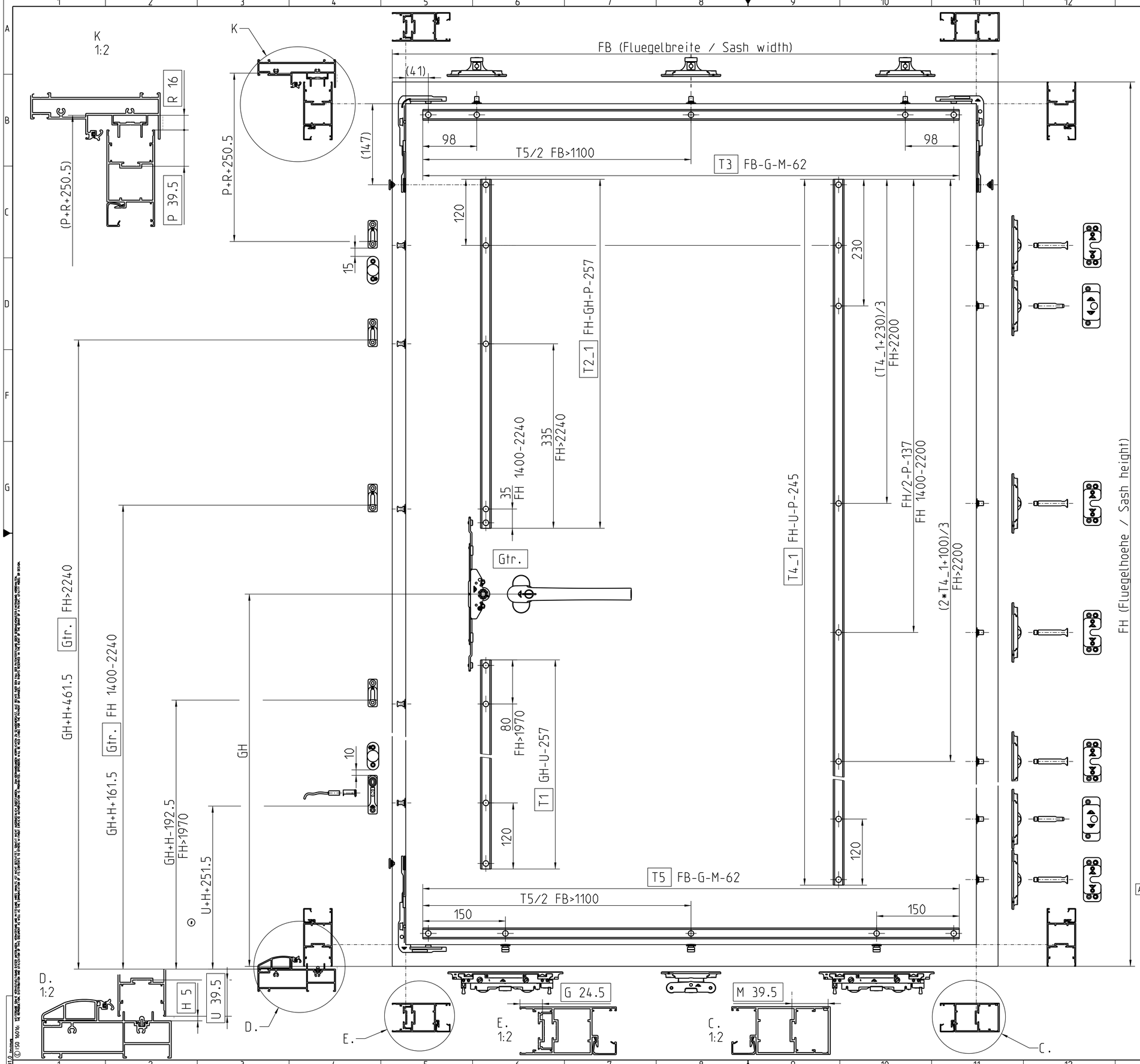

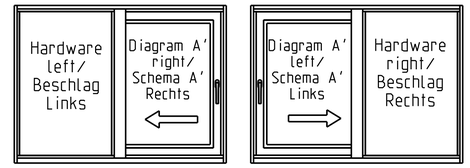

Connecting-rod/ Treibstange

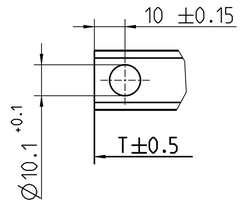

Locking cam positions/ Schliesszapfenpositionen

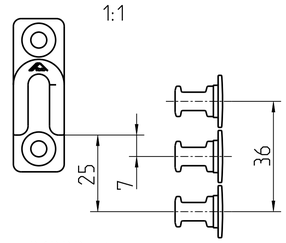

Article No. 781822 /
Artikel Nr. 781822

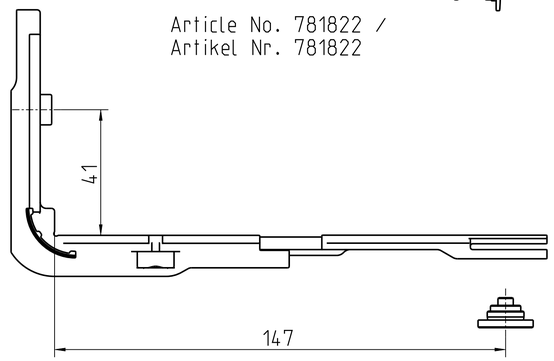

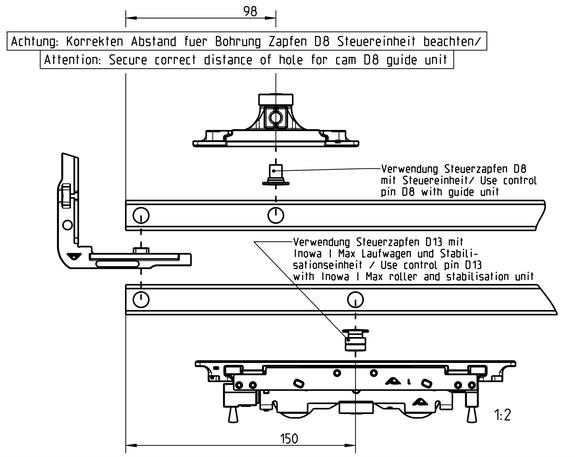

Dimensions G/M/H/P/R/U are depending on the customized profile system/

Masse G/M/H/P/R/U sind profilabhaengig

Handle height/ Griffhoehe GH:
FH <= 1970 GH = centred/ mittig
FH > 1970 GH = 985 (constant)

Gtr. Espagnolette/ Getriebe

2024/1360	-	Design	-	-	Tolerierung/Toleranzing ISO 8015
-	-	Check	-	-	Hauptmaße/ Dimensions Tol.: ---
-	-	Standards	-	-	Geometrie Tol./ Geom. Tolerances: ---
-	-	Maßstab Scale 3:10	Treibstangenber. Schema A' Patio Inowa RC2 MVS (Inowa Beschlag mit Inowa I Max Laufwagen)		
0 -	-				
Änd.-No. Aenderung / Revision	Name	Aenderung / Revision - Ausgabe / Issue			
Aufprüfung / Effect	-	Ersetzt / Replaces - -	Alternative Nr./No. -	Model Name S24A1360-700	Roto Frank FTT GmbH
					S24A1360-700
					Blatt/Sheet 12/12 · Rev. Datum/Date - · Index 01

DIN 34 · Verwendung
© ISO 16016: Weitergabe sowie Vervielfältigung dieser Unterlage, Verwertung und Mitteilung ihres Inhalts nicht gestattet soweit nicht ausdrücklich zugestanden. Zuwiderhandlungen verpflichten zu Schadensersatz. Alle Rechte vorbehalten, insbesondere für den Fall der Patenterteilung oder Gebrauchsmustereintragung. Reproduction, distribution and communication of this document, unless authorised, is prohibited. All rights reserved in the event of the grant of a patent or the registration of a utility model or design.

Schema C innenlaufend, n. abschliessbar / Diagram C inside running, unlockable

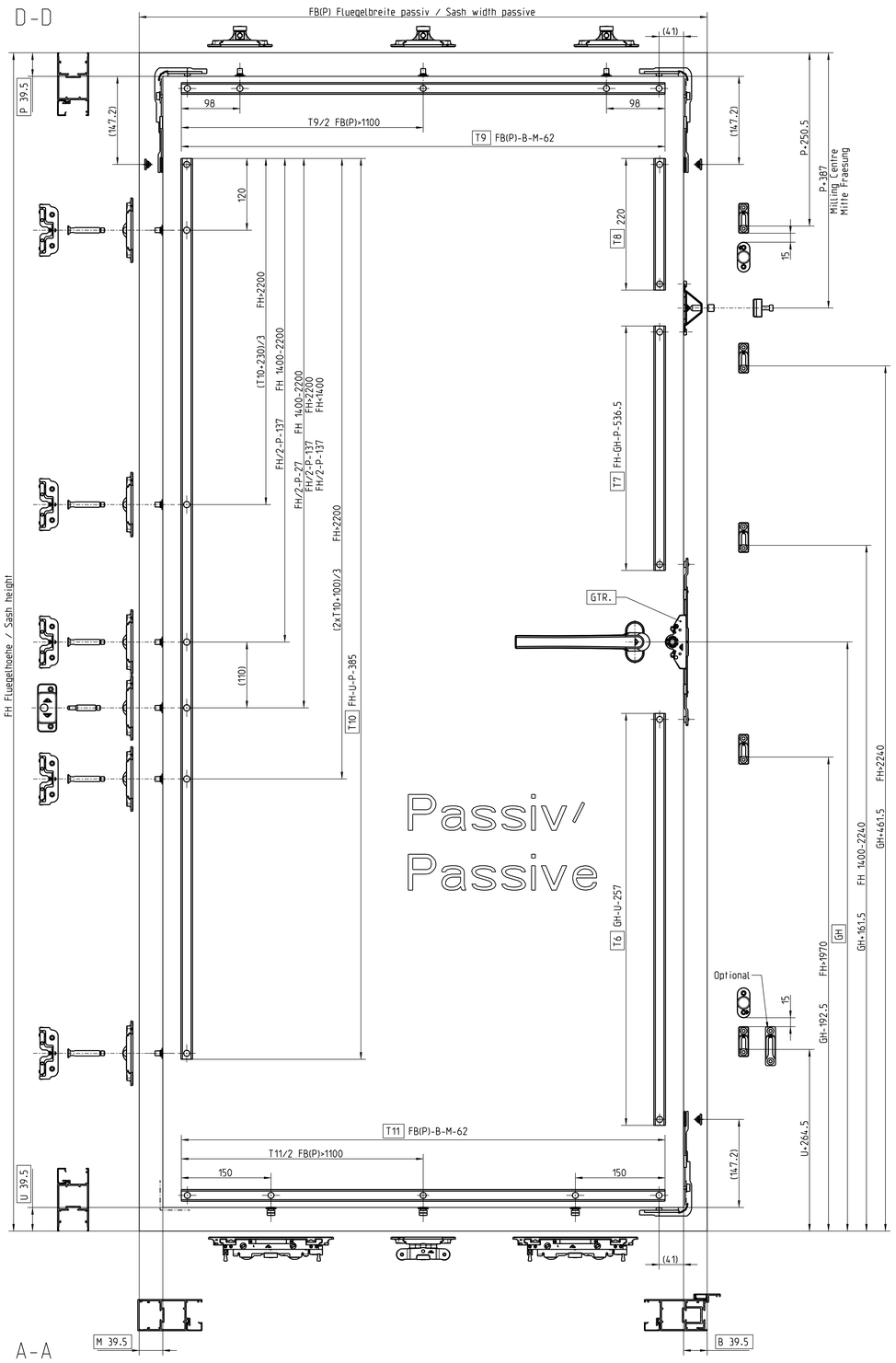

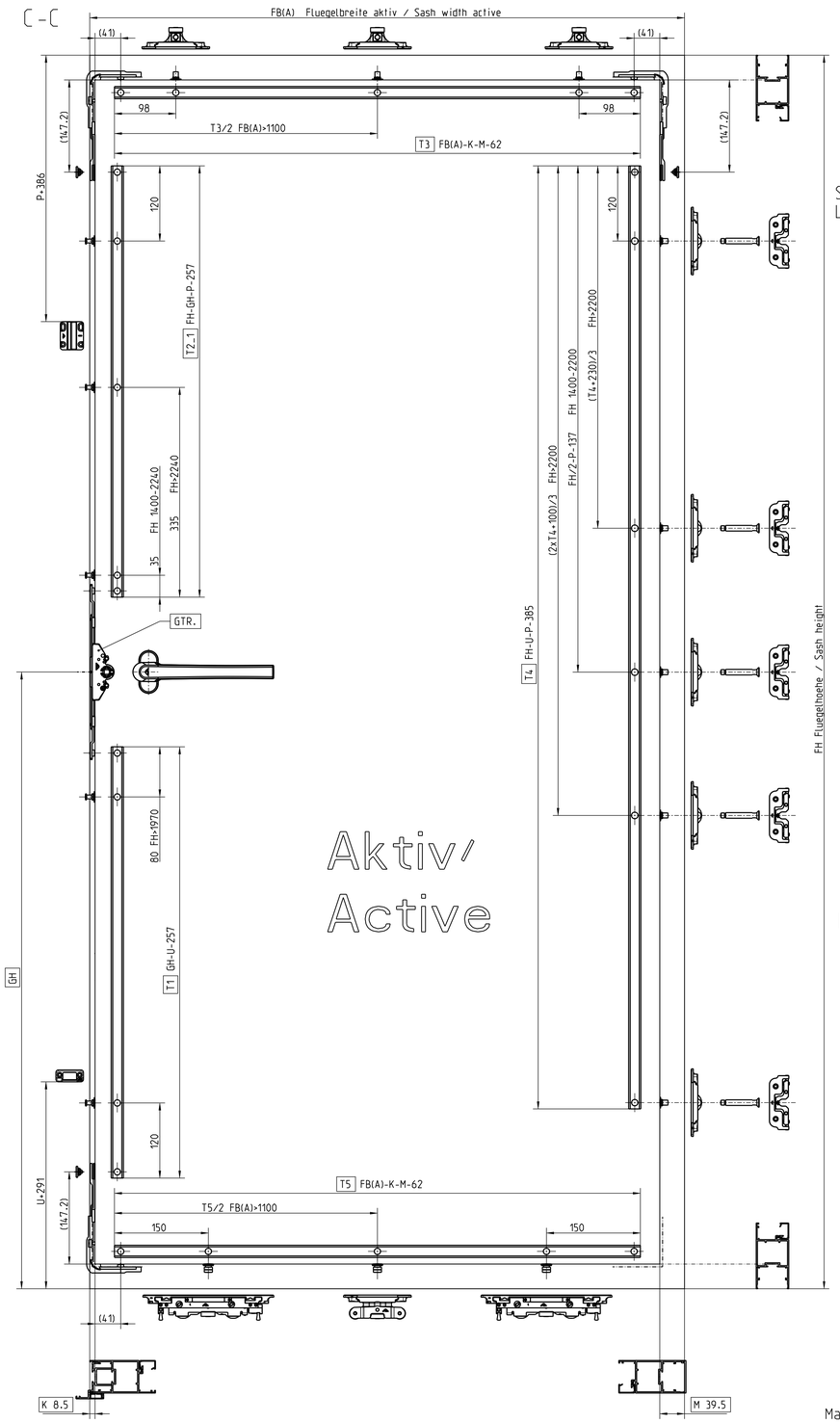

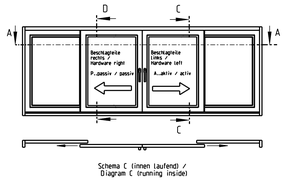

Schema C innen laufend) / Diagram C (running inside)

Schliesszapfenpositionen / Locking cam positions

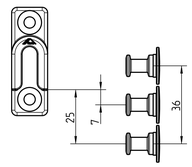

Treibstange / Connecting-rod

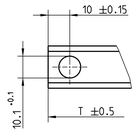

Artikel Nr. 781822 / Article No. 781822

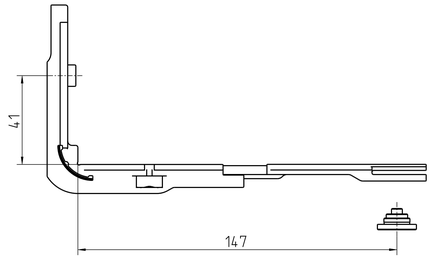

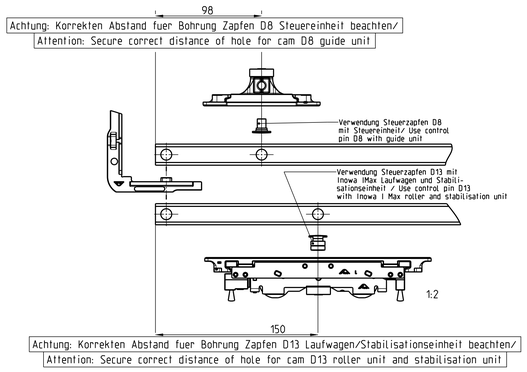

Masse B/K/M/P/U sind profilabhaengig
Dimensions B/K/M/P/U are depending on the customized profile system/

GH Griffhoehe / Handle height
FH <= 1970 GH = mittig / centred
FH > 1970 GH = 985 konstant / constant

Gtr. Getriebe / Espagnolette

2024/1360	-		Design	-	-	Tolerierung/Tolerancing ISO 8015	
-	-		Check	-	-	Allgemeintol. / Gen. tol.	---
-	-		Standards	-	-	Oberflächenbehandlung / Surface	---
-	-		Massstab / Scale	3:10		Vorlage Treibstangenberechnungen Schema C n. ABS (Inowa Beschlag mit Inowa I Max Laufwagen)	
0	-						
Index Änderungsnummer / Revision Änderungsnummer / Revision Datum / Date	Aenderung / Revision - Ausgabe / Issue Erstellt / Made by	Geprueft / Checked by	Name / Name		Roto Frank FTT GmbH	S24A1360-750	
-	-	-	S24A1360-750		Blatt/Sheet 1/8	Rev. Datum/Date 16.03.2021	Index 01

Schema C innenlaufend, n. abschliessbar MVS/
Diagram C inside running, unlockable MVS

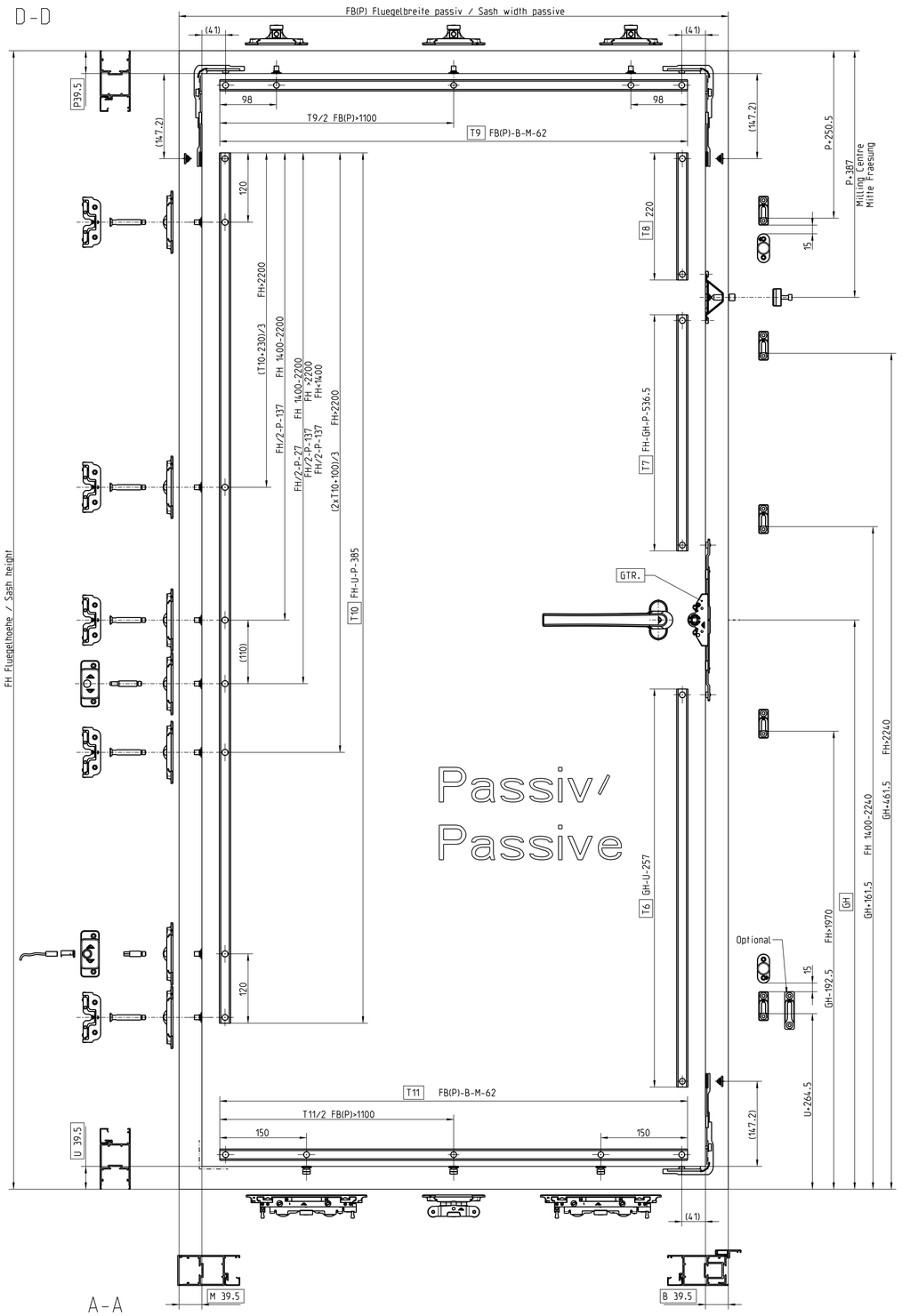

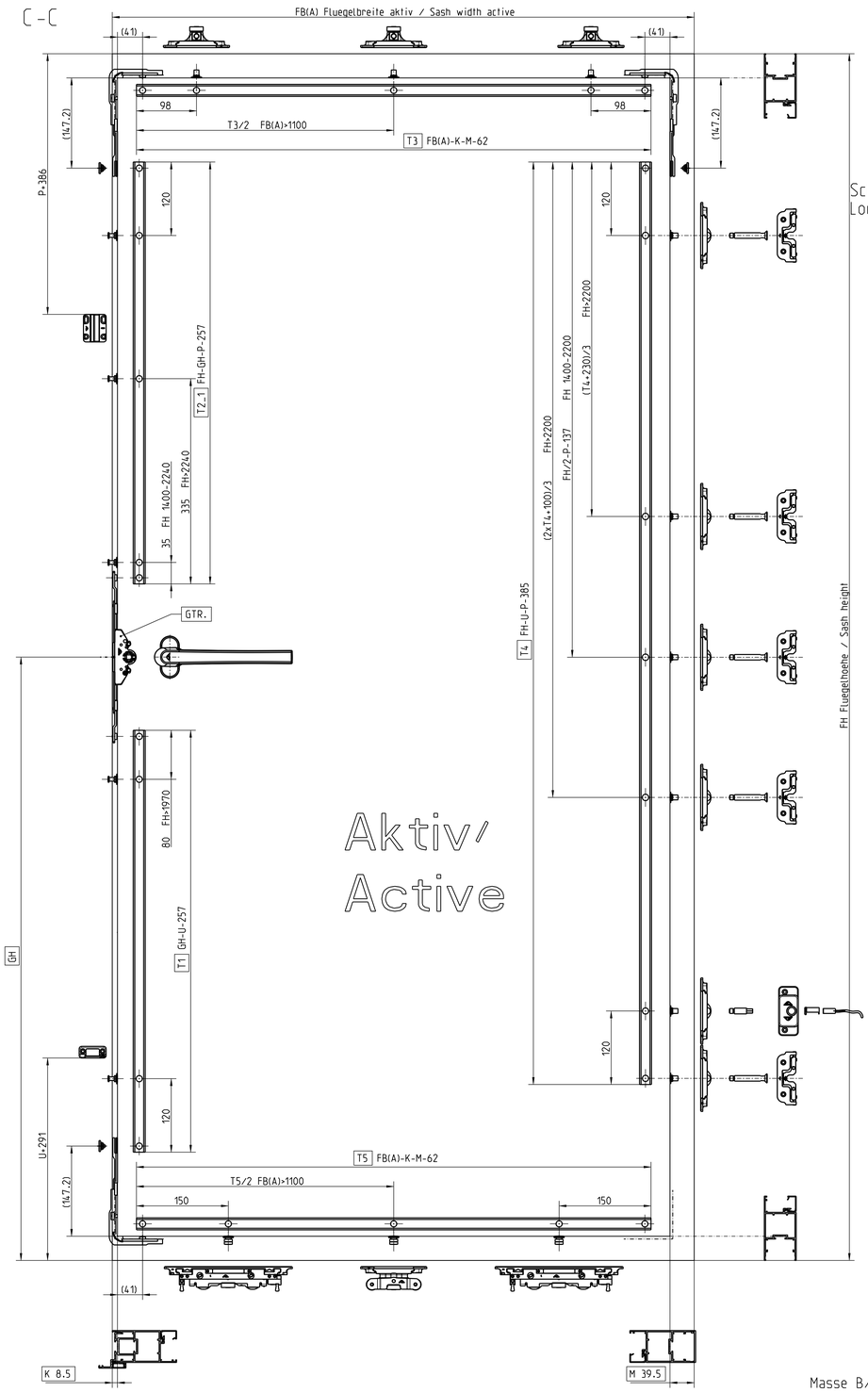

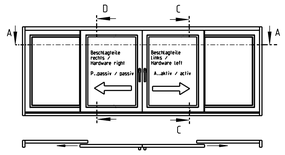

Schema C innen laufend) /
Diagram C (running inside)

Schliesszapfenpositionen /
Locking cam positions

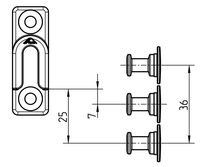

Treibstange /
Connecting-rod

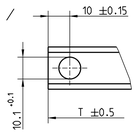

Artikel Nr. 781822 /
Article No. 781822

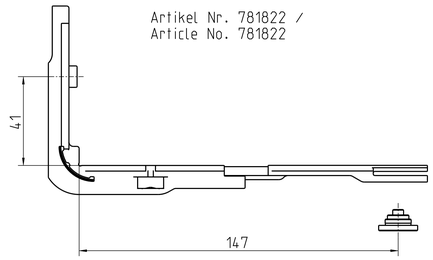

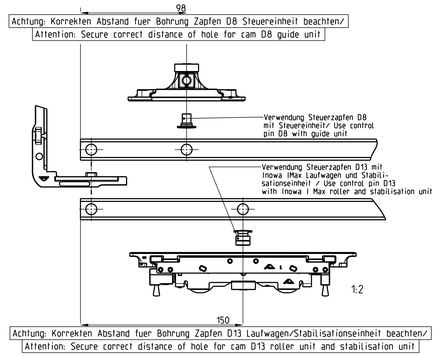

Masse B/K/M/P/U sind profilabhaengig
Dimensions B/K/M/P/U are depending on the customized profile system/

GH Griffhoehe / Handle height
FH <= 1970 GH = mittig / centred
FH > 1970 GH = 985 konstant / constant

Gtr. Getriebe / Espagnolette

2024/1360	-		Design	-	-
-	-		Check	-	-
-	-		Standards	-	-
-	-		Replace Size	3:10	Vorlage Treibstangenberechnungen Schema C n. ABS - MVS (Inowa Besztag mit Inowa I Max Laufwagen)
-	-				
0 -	-				
Index Aenderung / Revision	Aenderung / Revision - Ausgabe / Issue				
Geprueft / Checked	Ersetzt / Replaces	Alternative Nr./No.	Haupt Name		
-	-	-	S24A1360-750		

Tolerierung/Toleranzing ISO 8015
Oberflaeche/Fg. -/-
Oberflaeche/Fg. -/-
Gem. Tabelle -/-

Roto Frank FTT GmbH

S24A1360-750

Blatt/Sheet 2/8 | Rev. Datum/Date 16.03.2021 | Index 01

Diagram C inside running, lockable / Schema C innenlaufend, abschliessbar

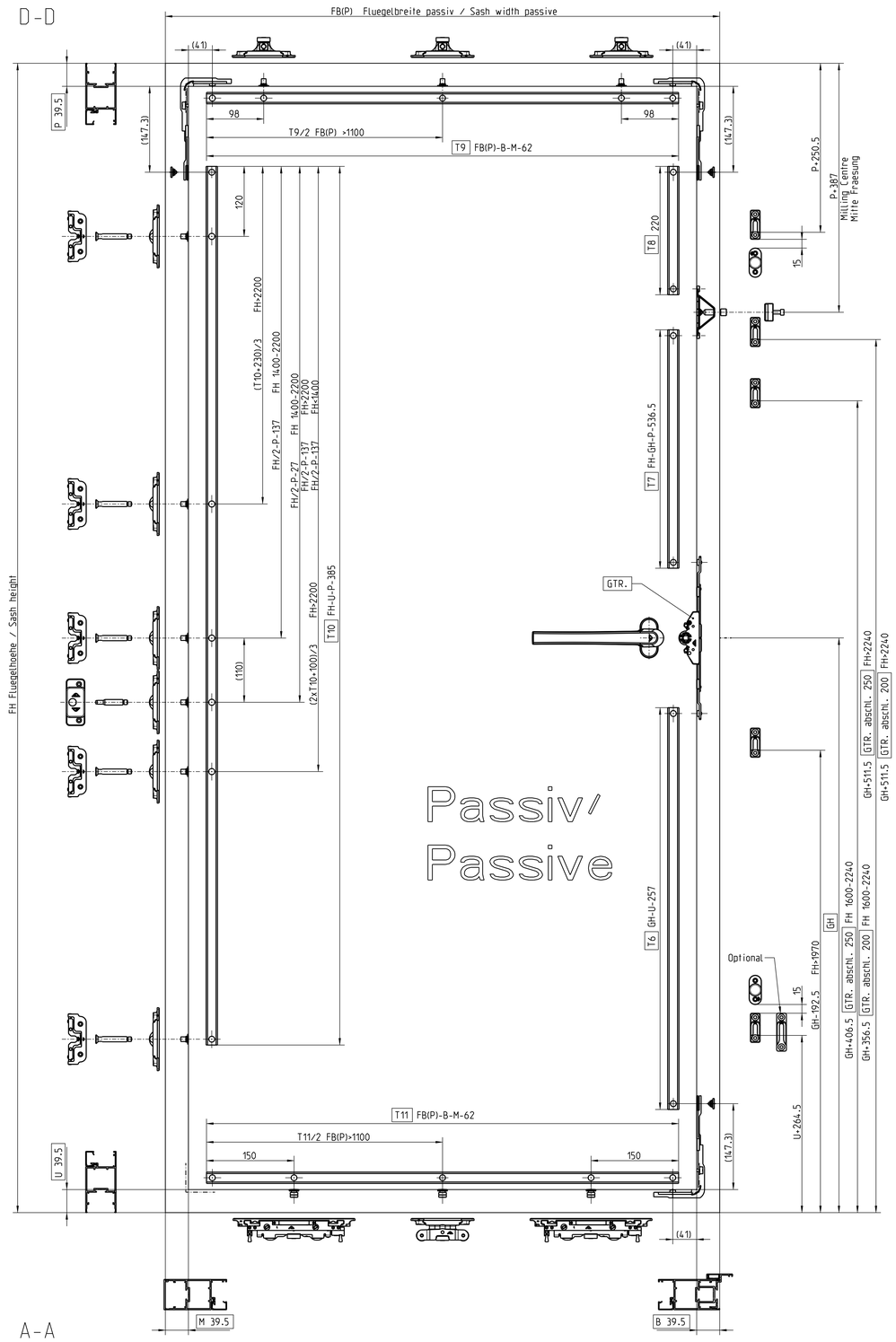

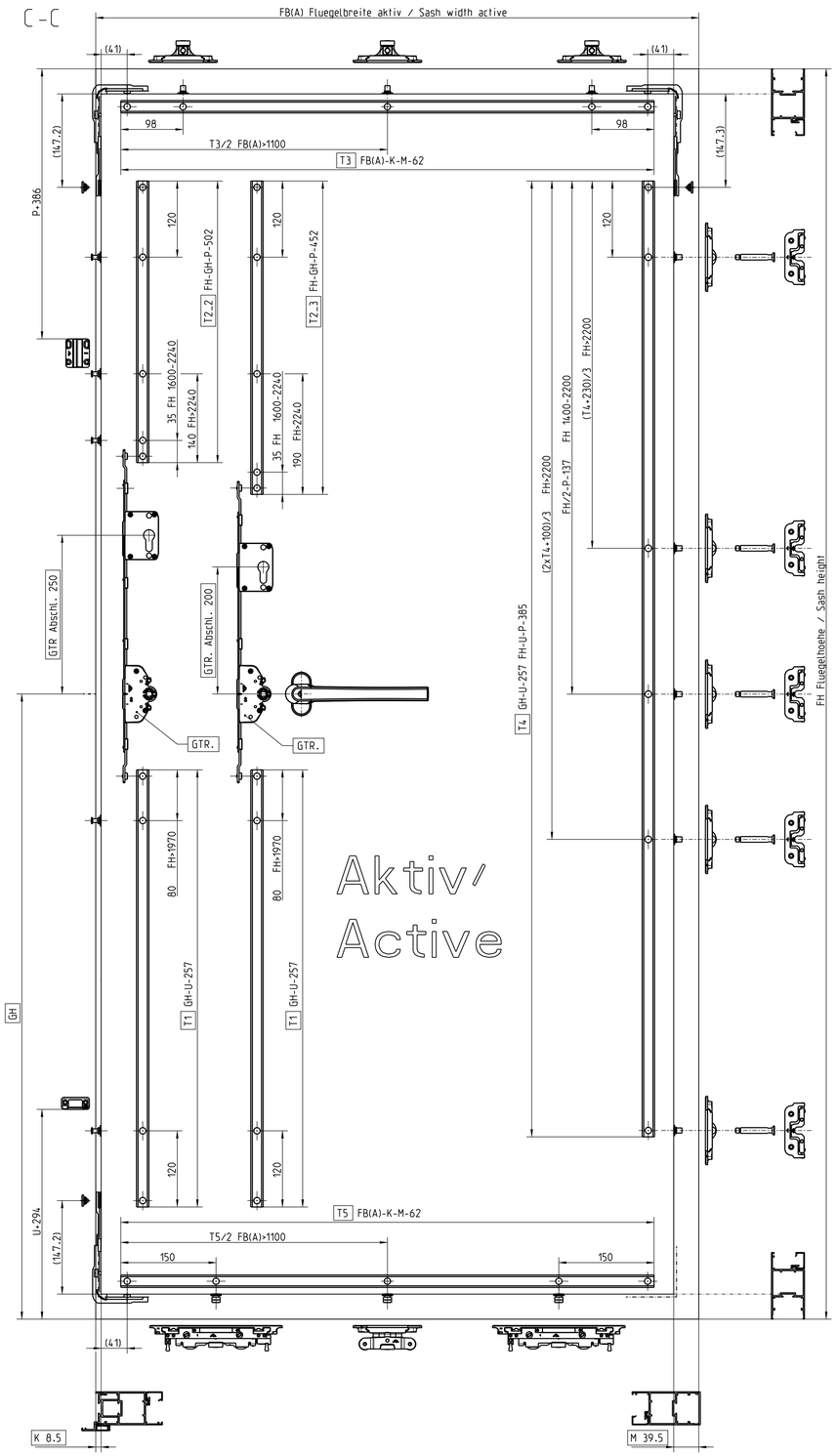

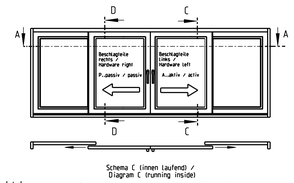

Schliesszapfenpositionen / Locking cam positions

Treibstange / Connecting-rod

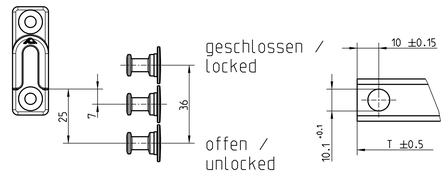

Artikel Nr. 781822 /
Article No. 781822

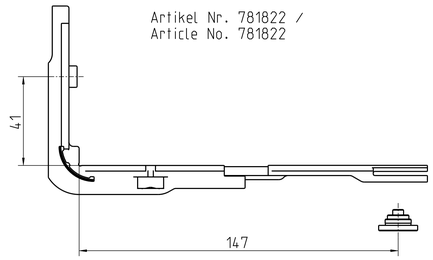

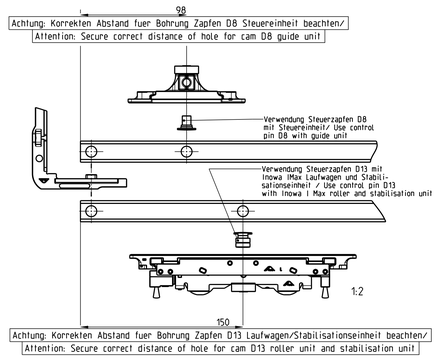

GH Griffhoehe / Handle height
FH <= 1970 GH = mittig / centred
FH > 1970 GH = 985 konstant / constant

Masse B/K/M/P/U sind profilabhaengig / Dimensions B/K/M/P/U are depending on the customized profile system

Gtr. Getriebe / Espagnolette

Gtr. abschlb. 200 Getriebe abschliessbar / Espagnolette lockable

Gtr. abschlb. 250 Getriebe abschliessbar/ Espagnolette lockable

2024/1360	-			Design	-	-	Tolerierung/Tolerancing ISO 8015
-	-			Check	-	-	DIN Toleranz / DIN tolerance: -.-
-	-			Standards	-	-	General Tol. / General Tol.: -.-
-	-			Maßstab Scale 1:10	Vorlage Treibstangenberechnungen Schema C ABS		
0	-				(Inowa Beschlag mit Inowa I Max Laufwagen)		
Index Änderung / Revision	Datum Date	Aenderung / Revision - Ausgabe / Issue		Roto Frank FTT GmbH	S24A1360-750		
Gezeichnet / Drawn	-	Erstellt / Replaced	Alternative Nr./No.	Roto	Blatt/Sheet 3/8	Rev. Datum/Date 16.03.2021	Index 01
		-	-	S24A1360-750			

© I.S.O. Zeichnung
© ISO 16016 Roto Frank Fenster- und Tuerantriebssysteme GmbH, Stuttgart, Germany
Weitergabe und Vervielfaeltigung dieser Unterlagen, sowie Verwertung und Mitteilung ihres Inhalts nicht gestattet soweit nicht ausdrueklich zugesagt. Passed on and copying of this document, use and communication of its contents not permitted without express authorisation.

Diagram C inside running, lockable MVS/
Schema C innenlaufend, abschliessbar MVS

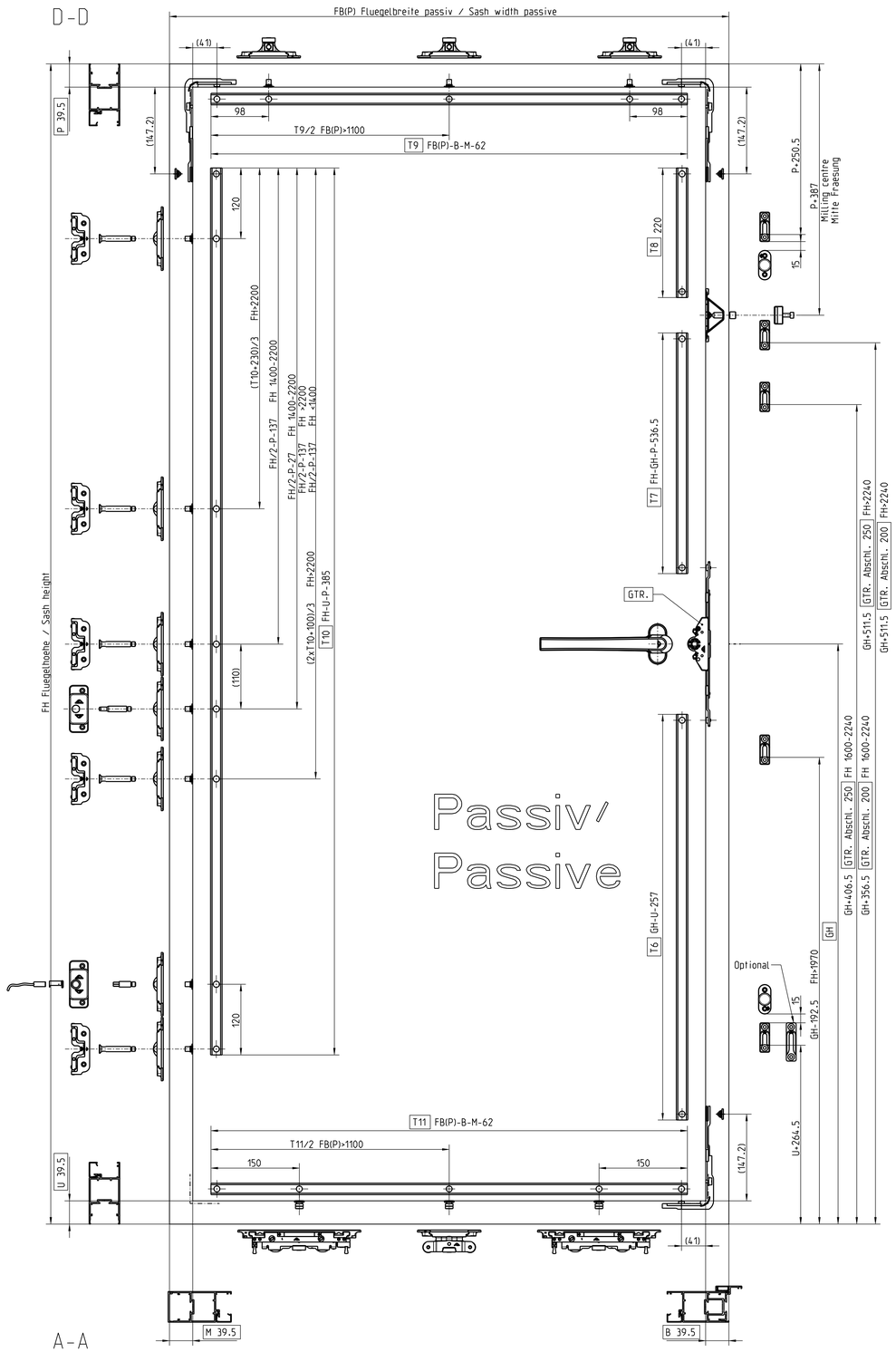

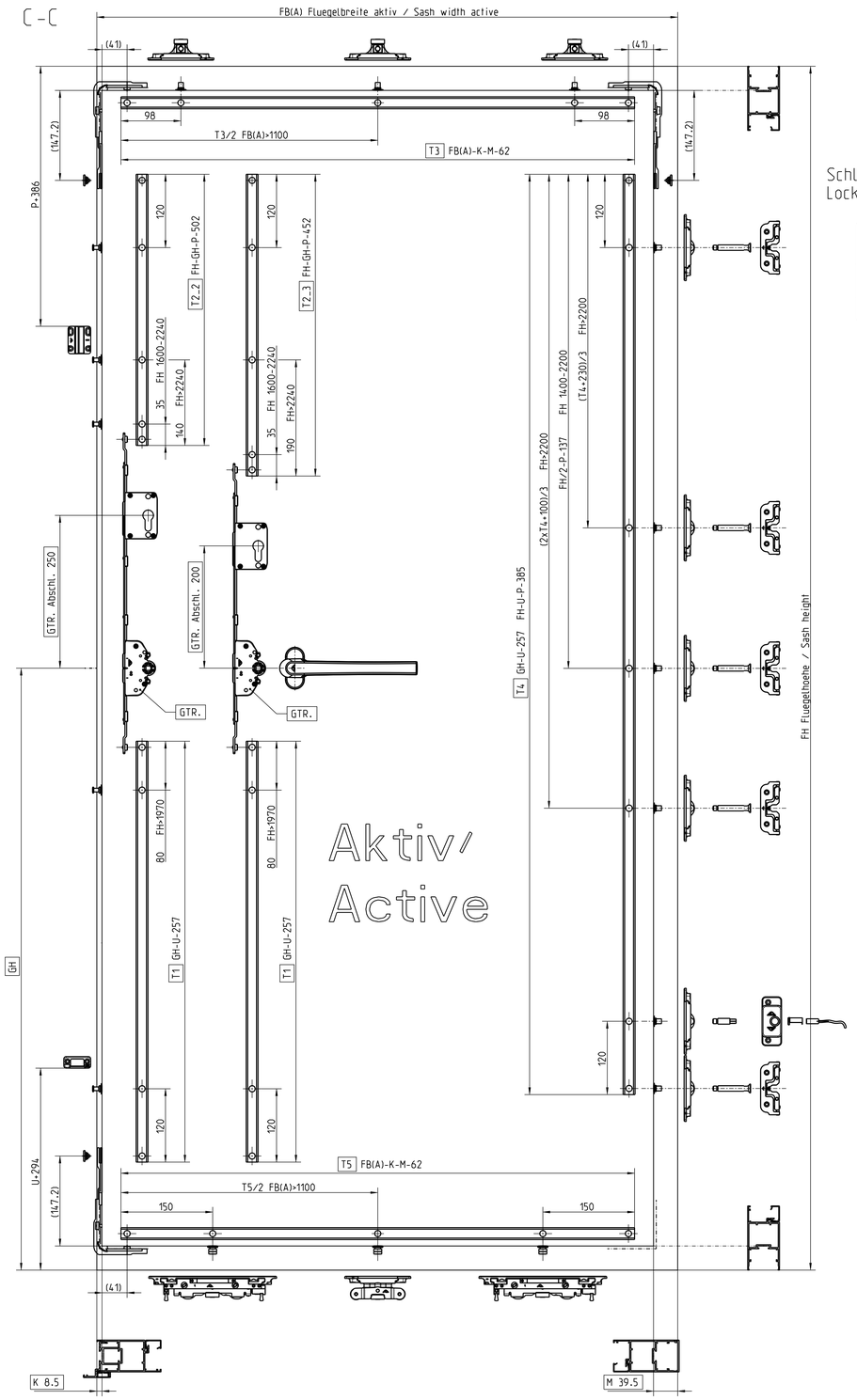

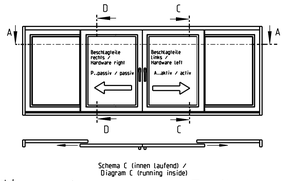

Schliesszapfenpositionen / Locking cam positions

Treibstange / Connecting-rod

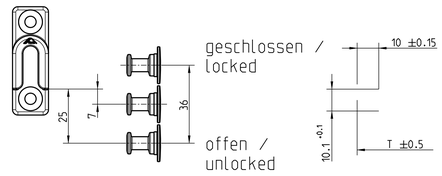

Artikel Nr. 781822 /
Article No. 781822

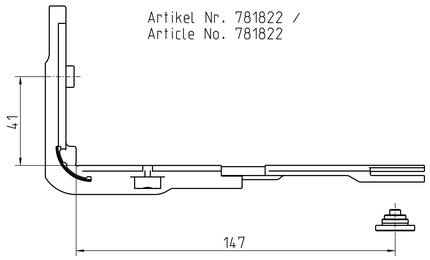

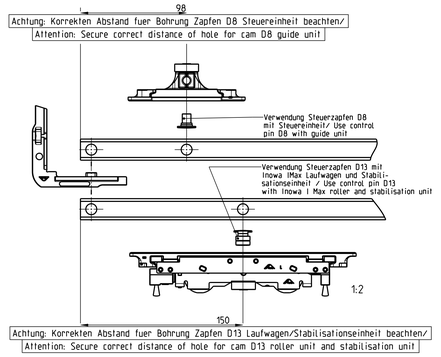

GH Griffhoehe / Handle height
FH <= 1970 GH = mittig / centred
FH > 1970 GH = 985 konstant / constant

Masse B/K/M/P/U sind profilabhaengig / Dimensions B/K/M/P/U are depending on the customized profile system

Gtr. Getriebe / Espagnolette

Gtr. abschlb. 200 Getriebe abschliessbar / Espagnolette lockable

Gtr. abschlb. 250 Getriebe abschliessbar/ Espagnolette lockable

2024/1360	-	Design	-	-	Tolerierung/Tolerancing ISO 8015
-	-	Check	-	-	Ob.Flächenbeh./ Surface treatment -:-
-	-	Standards	-	-	Gemeine Tol./ Gen. Tolerance -:-
-	-	Maßstab Scale 3:10	Vorlage Treibstangenberechnungen Schema C ABS - MVS (Inowa Beschlag mit Inowa I Max Laufwagen)		
0 -	-				
Index Datum Änderung / Revision	Änderung / Revision - Ausgabe / Issue				
Gezeichnet / Drawn	Erstellt / Replaces	Ersetzt durch / Rep.	Model Name		
-	-	-	S24A1360-750		

Roto Frank FTT GmbH

S24A1360-750

Blatt/Sheet 4/8 | Rev. Datum/Date 16.03.2021 | Index 01

Schema C aussenlaufend, n. abschliessbar /
Diagram C outside running, unlockable

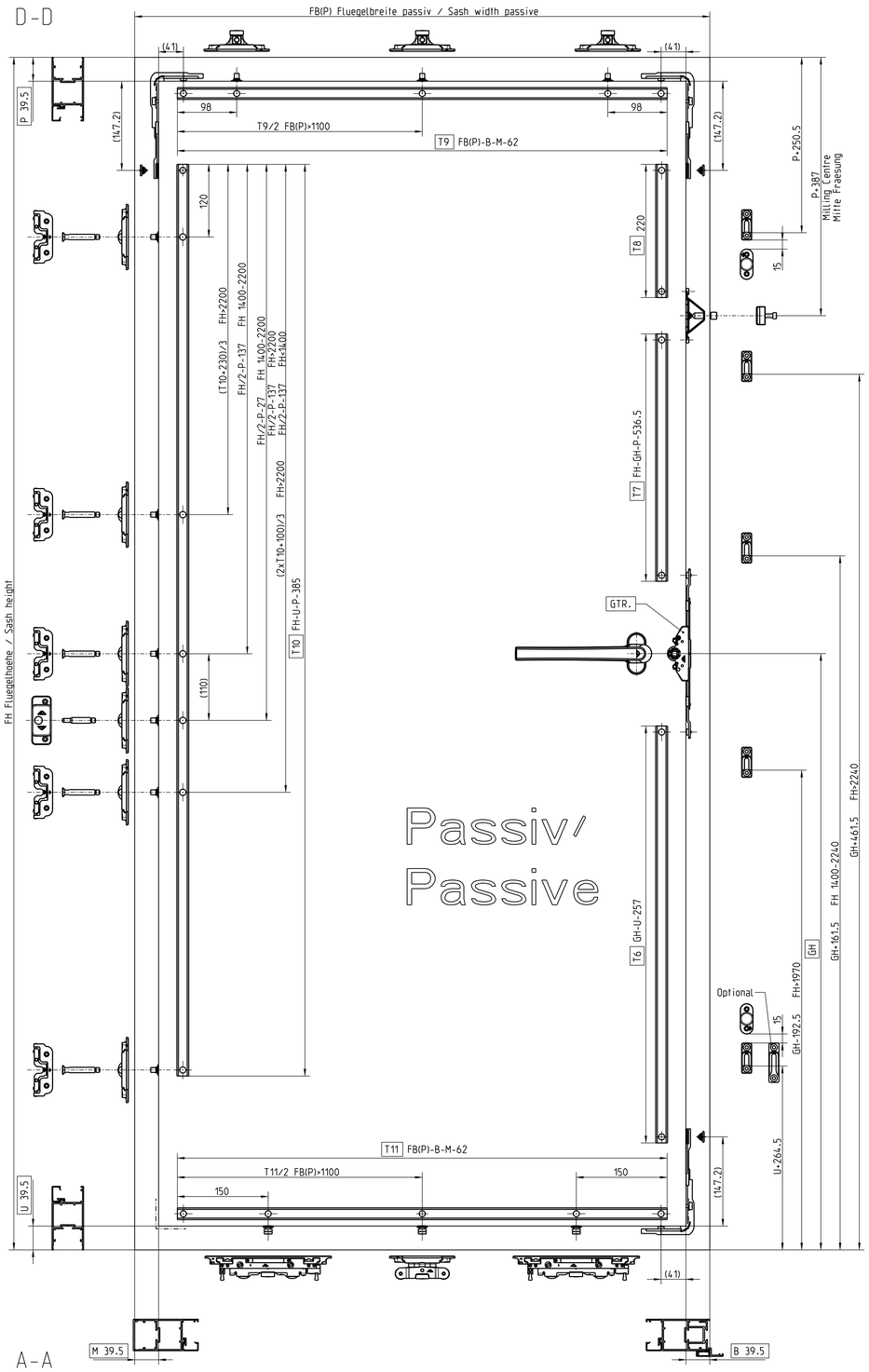

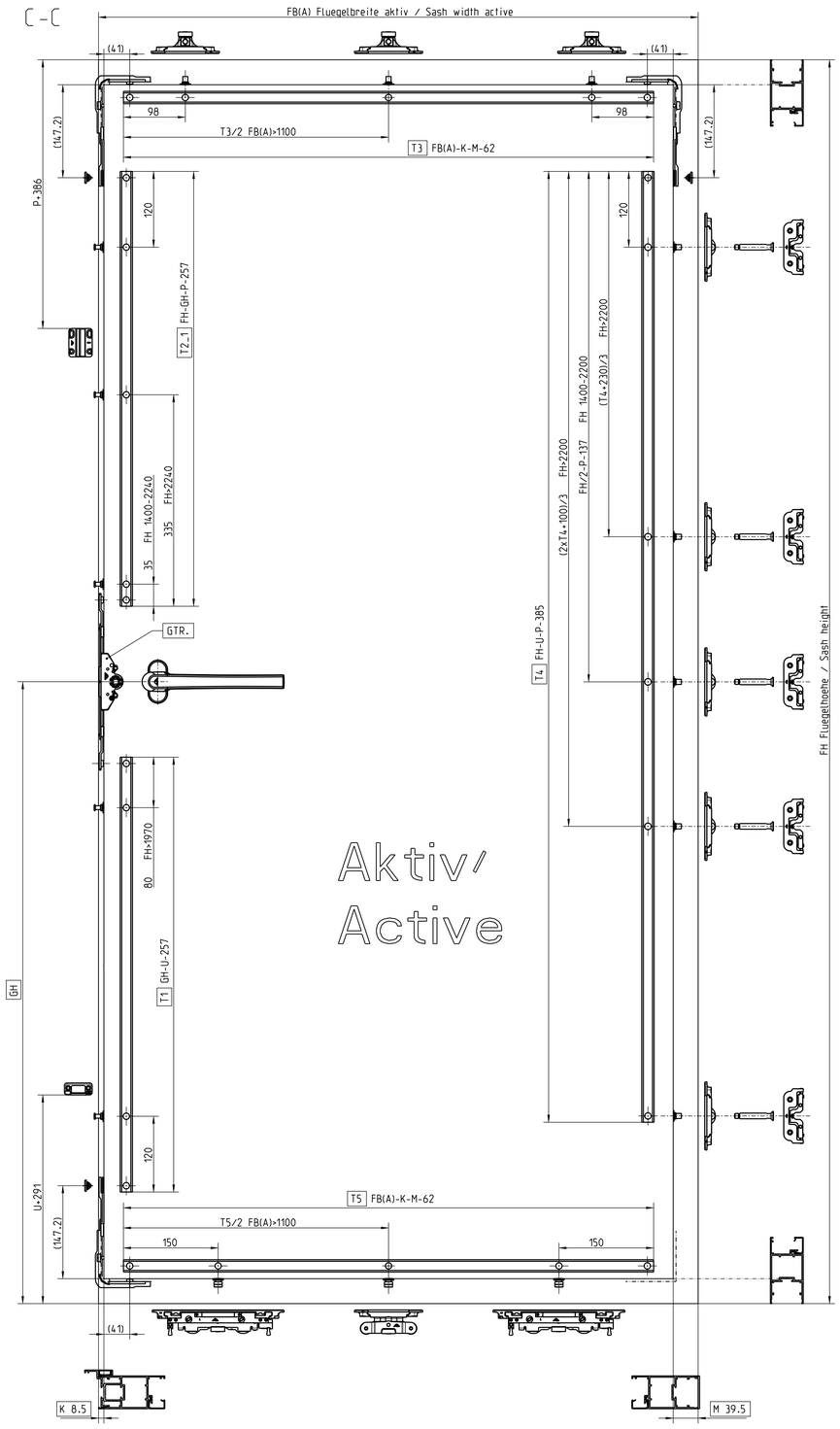

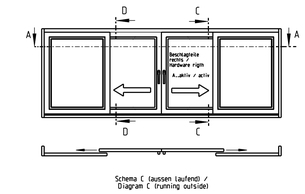

Schliesszapfenpositionen /
Locking cam positions

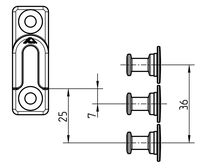

Treibstange /
Connecting-rod

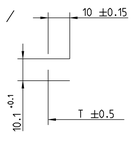

Artikel Nr. 781822 /
Article No. 781822

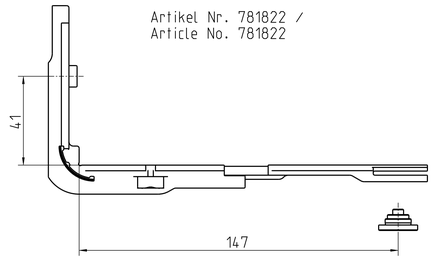

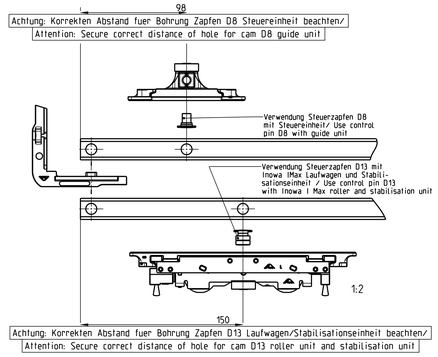

Masse B/K/M/P/U sind profilabhaengig
Dimensions B/K/M/P/U are depending
on the customized profile system/

GH Griffhoehe / Handle height
FH <= 1970 GH = mittig / centred
FH > 1970 GH = 985 konstant / constant

Gtr. Getriebe / Espagnolette

2024/1360	-			Design	-	-	-
-	-			Check	-	-	-
-	-			Standards	-	-	-
-	-			Material Size	3:10	Vorlage Treibstangenberechnungen Schema C' n. ABS (Inowa Beschlag mit Inowa I Max Laufwagen)	
0	-						
Index Aenderung / Revision	Datum Date	Aenderung / Revision - Ausgabe / Issue					
Geprueft / Checked	Erstellt / Created	Alternative Nr./No.	Model Name	Roto Frank FTT GmbH	S24A1360-750		
-	-	-	S24A1360-750		Blatt/Sheet 5/8	Rev. Datum/Date 16.03.2021	Index 01

Toleranzen/Tolerancing ISO 8015
ISO 2768-mK
Oberflaechenbehandlung / Surface treatment --
Gewicht / Weight --

Schema C aussenlaufend, n. abschliessbar MVS/
Diagram C outside running, unlockable MVS

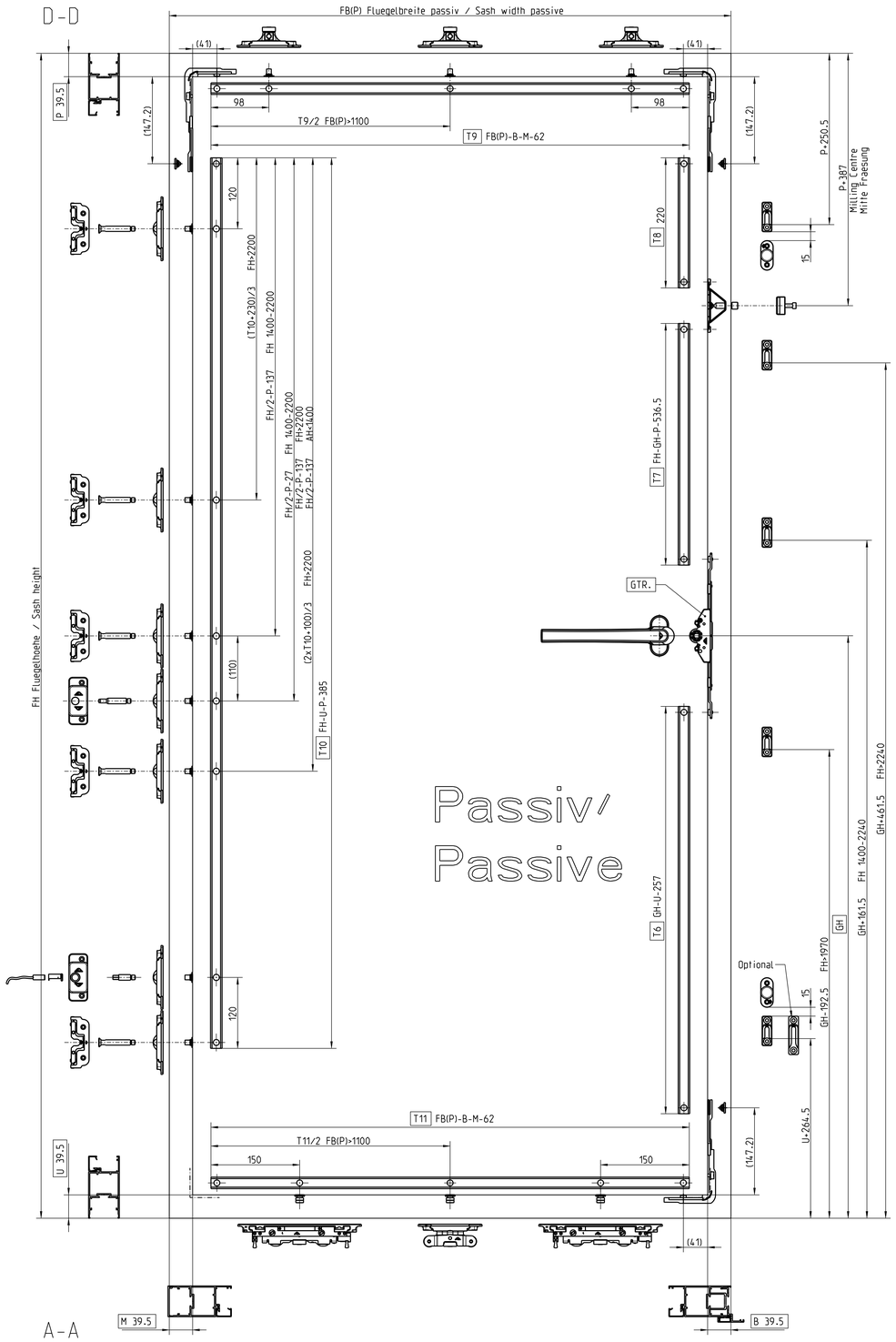

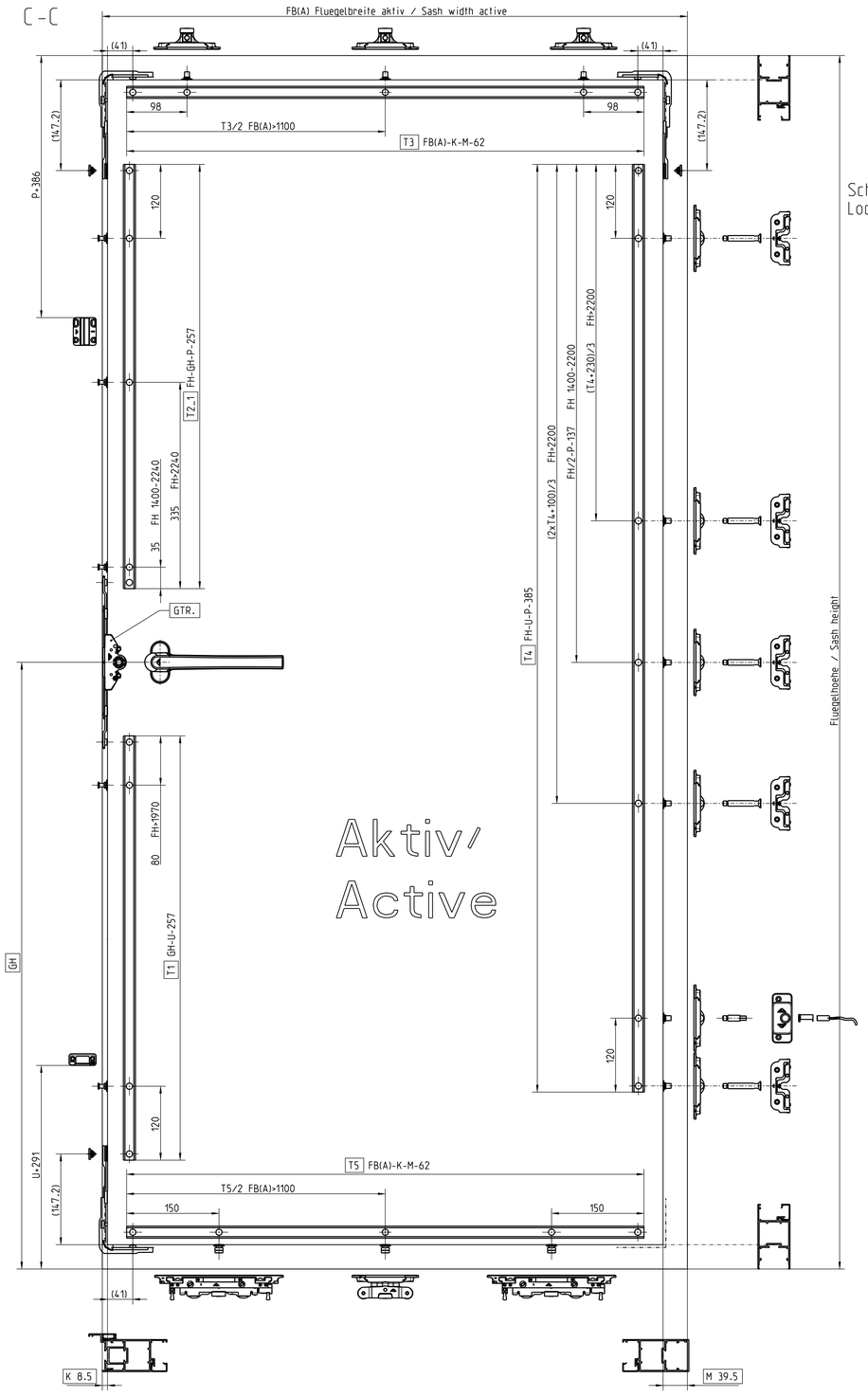

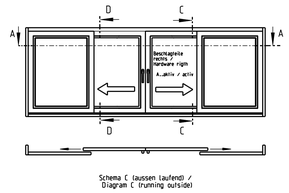

Schliesszapfenpositionen /
Locking cam positions

Treibstange /
Connecting-rod

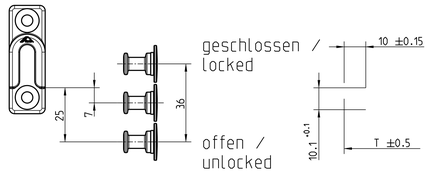

Artikel Nr. 781822 /
Article No. 781822

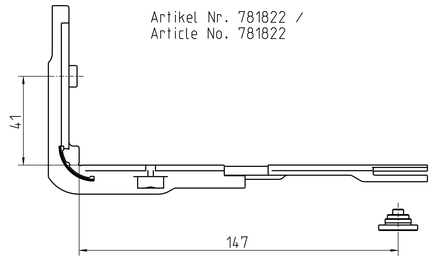

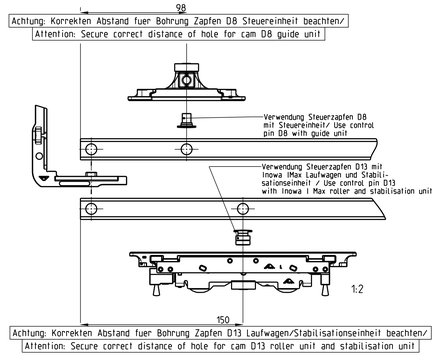

Masse B/K/M/P/U sind profilabhaengig
Dimensions B/K/M/P/U are depending
on the customized profile system/

GH Griffhoehe / Handle height
FH <= 1970 GH = mittig / centred
FH > 1970 GH = 985 konstant / constant

Gtr. Getriebe / Espagnolette

2024/1360	-			Design	-	-	-	Tolerierung/Tolerancing ISO 8015
-	-			Check	-	-	-	Oberflaechenbehandlung/ Surface treatment -/-
-	-			Standards	-	-	-	Generic tol. / Gen. tolerg. -/-
-	-			Massstab Scale 3:10	Vorlage Treibstangenberechnungen Schema C n. ABS - MVS (Inowa Beschlag mit Inowa I Max Laufwagen)		
-	-						
0	-						
Werk/Ba. Aenderung / Revision	Name	Aenderung / Revision - Ausgabe / Issue			Roto Frank FTT GmbH	S24A1360-750	
Gezeichnet / Drawn	-	Index / Reason	Original Nr./No.	Name Name		Bau/Year 2021	Bau/Date 16.03.	Index 01
Chkd	-	-	-	S24A1360-750		6/8		

© ISO 16016 Roto Frank FTT GmbH

Schema C aussenlaufend, abschliessbar
Diagram C outsiderunning, lockable

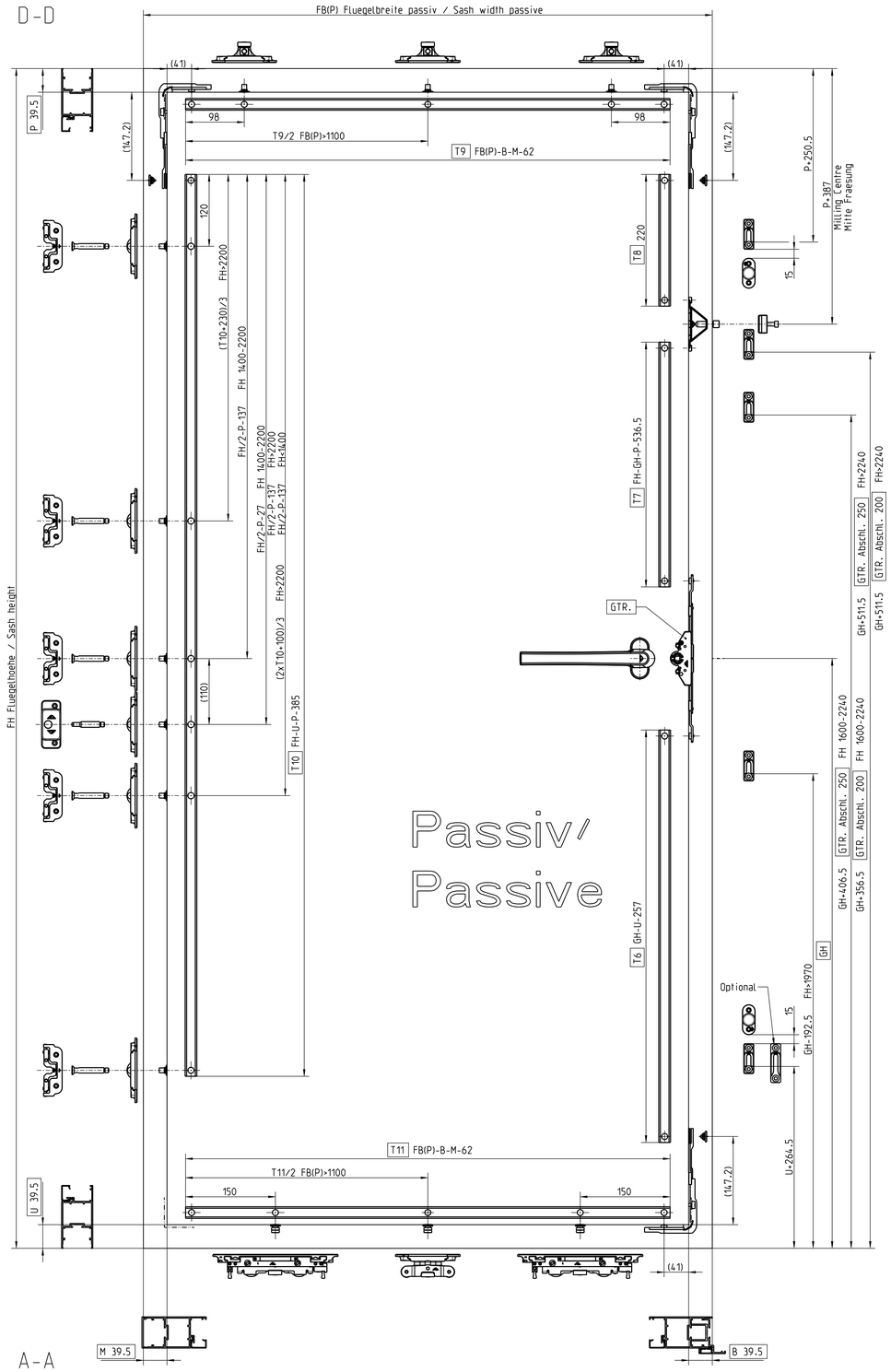

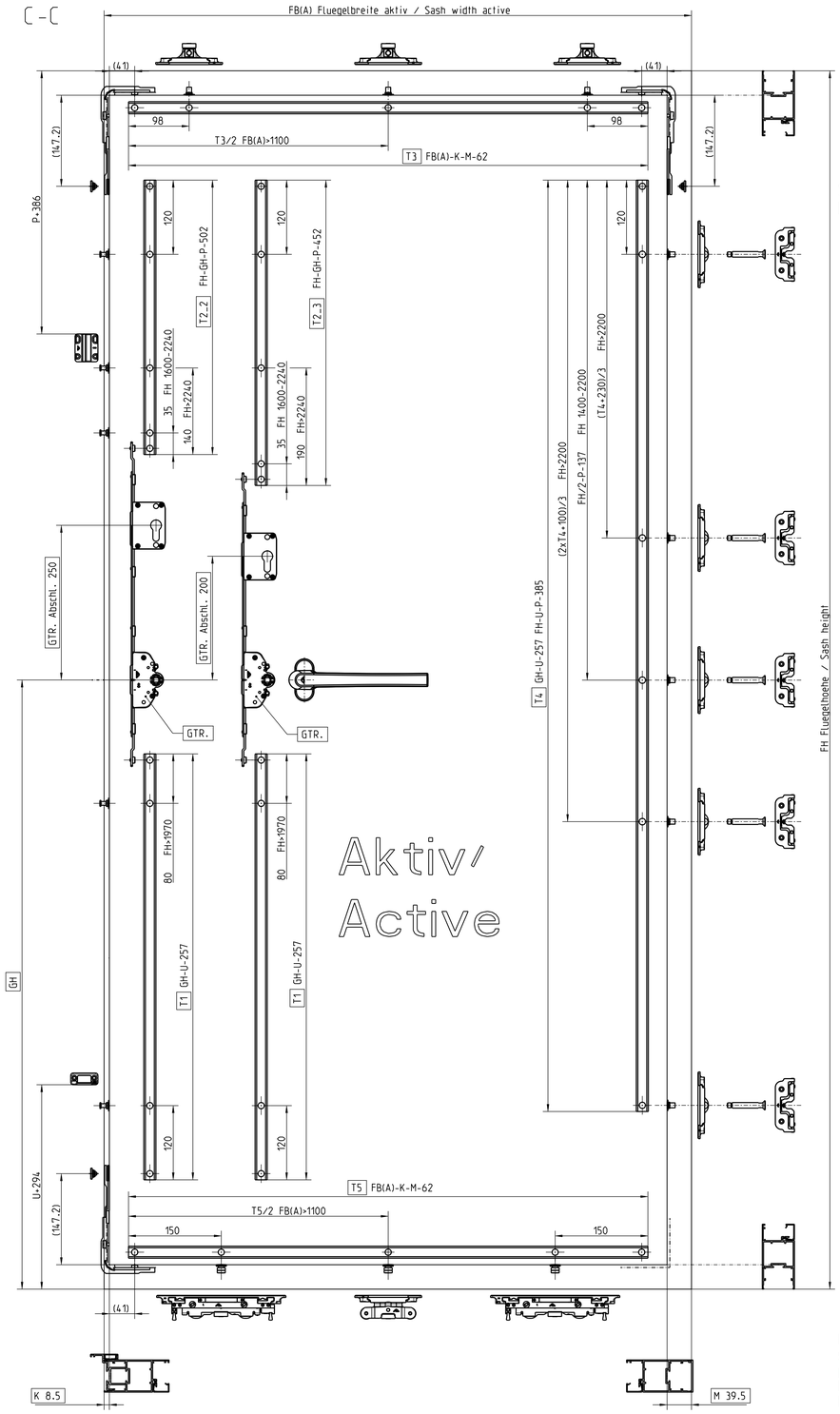

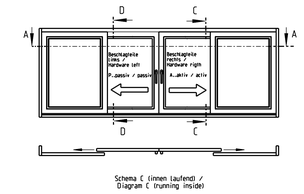

Schliesszapfenpositionen / Locking cam positions

Treibstange / Connecting-rod

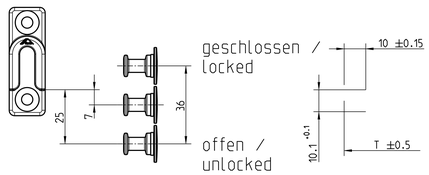

Artikel Nr. 781822 /
Article No. 781822

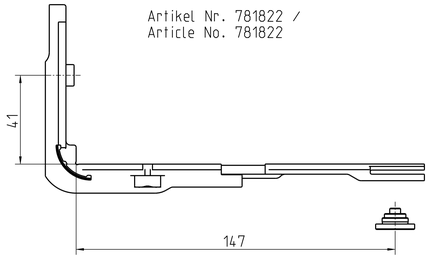

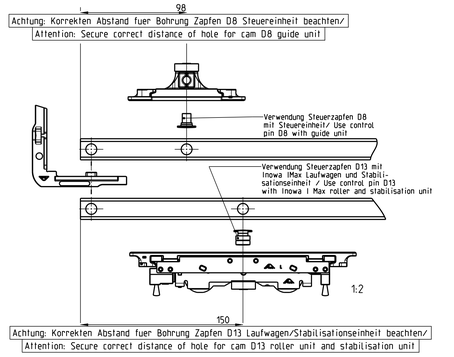

GH Griffhoehe / Handle height
FH <= 1970 GH = mittig / centred
FH > 1970 GH = 985 konstant / constant

Gtr. Getriebe / Espagnolette

Masse B/K/M/P/U sind profilabhaengig / Dimensions B/K/M/P/U are depending on the customized profile system/

Gtr. abschlb. 200 Getriebe abschliessbar / Espagnolette lockable

Gtr. abschlb. 250 Getriebe abschliessbar/ Espagnolette lockable

2024/1360	-			Design	-	-	Tolerierung/Tolerancing ISO 8015
-	-			Check	-	-	Allg.Toleranz/ General Tol. ---
-	-			Standards	-	-	Oberflächen/ Surface ---
-	-			Massstab/ Scale 1:10	Vorlage Treibstangenberechnungen Schema C ABS (Inowa Beschlag mit Inowa I Max Laufwagen)		
0	-						
Index Änderung / Revision	Datum Date	Aenderung / Revision - Ausgabe / Issue			Roto Frank FTT GmbH	S24A1360-750	
Erst.Nr. / Replaces	Ersetzt durch / Replaced by		Model Name			Blatt/Sheet 7/8	Rev. Datum/Date 16.03.2021 Index 01
-	-	-	S24A1360-750				

DIN ISO 7200B
© ISO 16016 Weitergabe sowie Vervielfältigung dieser Unterlage, Verwertung und Mitteilung ihres Inhalts sind nicht gestattet soweit nicht ausdrücklich gestattet. Gültig für Software Version 5.0 SP3 vom 17.05.2011

Schema C aussenlaufend, abschliessbar MVS/
Diagram C outsiderunning, lockable MVS

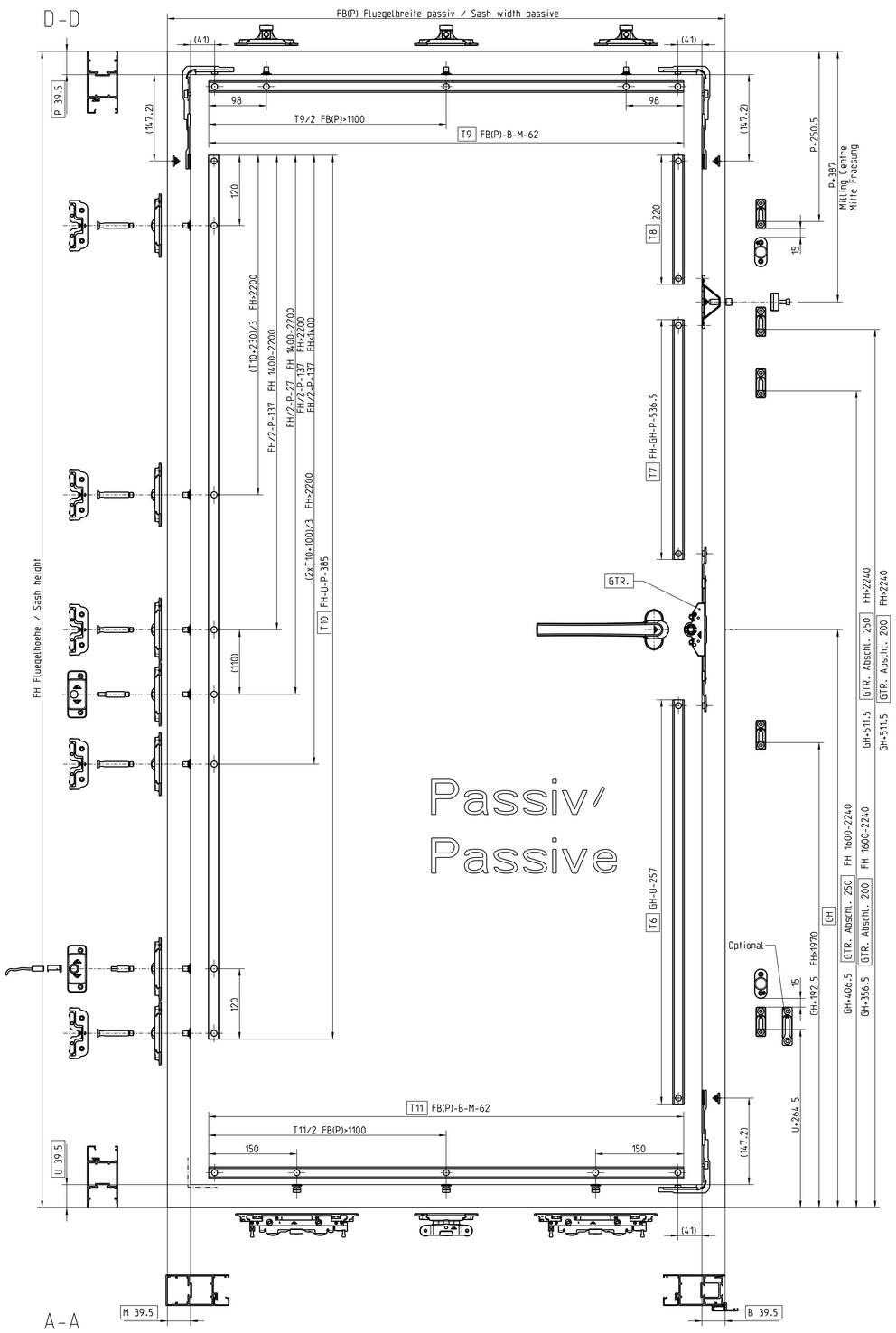

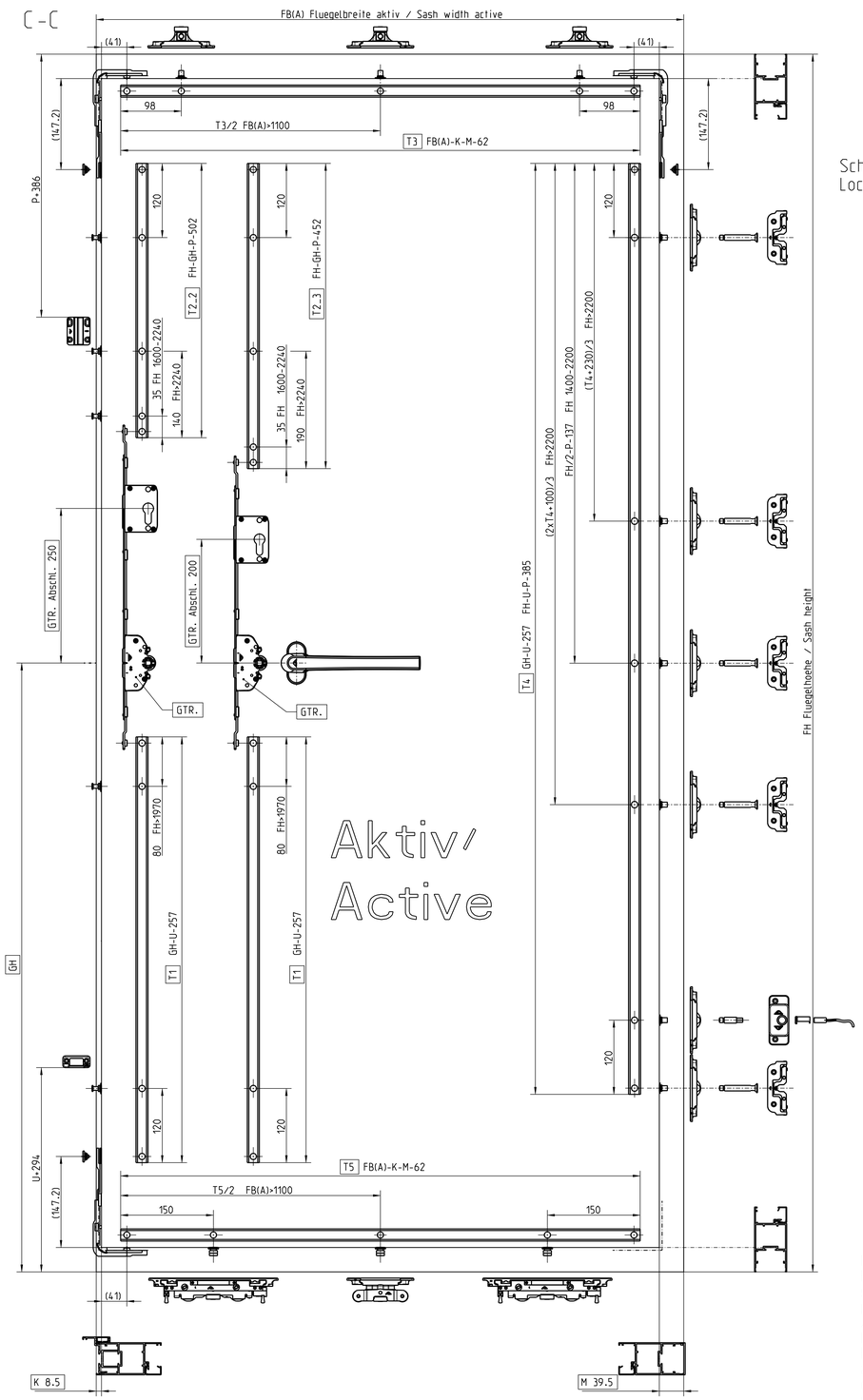

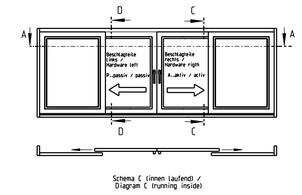

Schema C (innen laufend) /
Diagram C (running inside)

Schliesszapfenpositionen /
Locking cam positions

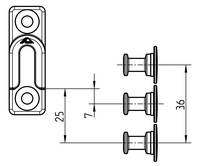

Treibstange /
Connecting-rod

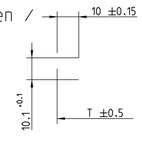

Artikel Nr. 781822 /
Article No. 781822

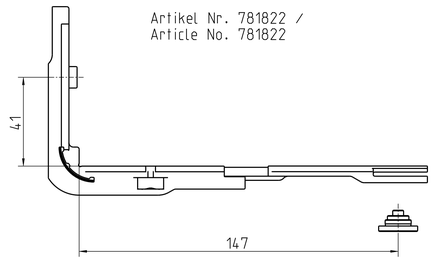

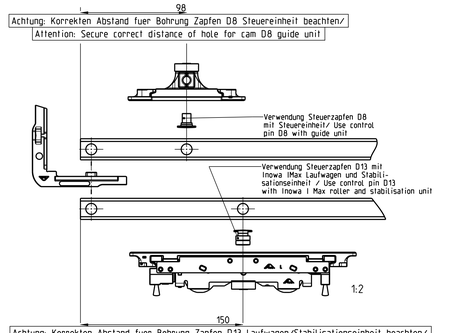

GH Griffhoehe / Handle height
FH <= 1970 GH = mittig / centred
FH > 1970 GH = 985 konstant / constant

Masse B/K/M/P/U sind profilabhaengig / Dimensions B/K/M/P/U are depending on the customized profile system

Gtr. Getriebe / Espagnolette

Gtr. abschlb. 200 Getriebe abschliessbar / Espagnolette lockable

Gtr. abschlb. 250 Getriebe abschliessbar/ Espagnolette lockable

2024/1360	-			Design	-	-	Tolerierung/Tolerancing ISO 8015
-	-			Check	-	-	Oberflächenbehandlung / Surface treatment -/-
-	-			Standards	-	-	Generische Nr. / Generic No. -/-
-	-			Maßstab Scale 3:10	Vorlage Treibstangenberechnungen Schema C ABS - MVS (Inowa Beschlag mit Inowa I Max Laufwagen)		
0	-						
Rev-Nr. Revision	Datum Date	Aenderung / Revision - Ausgabe / Issue		Roto Frank FTT GmbH	S24A1360-750		
Abzeichnung / Sign	-	Ersetzt / Replaces -	Alternative to no. -	S24A1360-750	Blatt/Sheet 8/8	Rev. Datum/Date 16.03.2021	Index 01

Schema A (innen laufend) Ausfuehrung L (links) /
Diagram A (running inside) L (left-hand) version
Schliessstueck
Striker
Puffer
Buffer
Schliessteile
Locking parts
FFB 710 - 760
FFB 761 - 860
FFB 861 - 1060
FFB 1061 - 1260
FFB 1261 - 1460
FFB 1461 - 1660
FFB 1661 - 1910
FFB 1911 - 2000
3. Steuereinheit ab FFB >1060 /
for SRW >1060 third control unit required
129
364
490
590
790
990
1190
1440
199
FFH 2401 - 2500
FFH 2201 - 2400
FFH 2001 - 2200
FFH 1801 - 2000
FFH 1601 - 1800
FFH 1401 - 1600
FFH 1201 - 1400
FFH 1001 - 1200
FFH 801 - 1000
FFH 600 - 800
0
590
790
990
1190
1590
1790
2190
399
599
FFB/SRW 710 - 2000
FFH/SRH 600 - 2500
Verwendung MIttelverschluss E-Zapfen mit Steuereinheit
und Mittelschliesser/
Usage of centre-lock E-Cam with guide unit and
centre-closer
Mittelverschluss mit E-Zapfen/
centre-lock with E-Cam
Verwendung MIttelverschluss K-Zapfen mit Laufwagen
und Stabilisationseinheit/
Usage of centre-lock K-Cam with roller unit and
stabilisation unit
Mittelverschluss mit K-Zapfen/
centre-lock with K-Cam
Stabilisationseinheit ab FFB >1060/
Stabilisation unit for SRW >1060
Standardausfuehrung/
Standard design Aequivalent IMO_403
2024/1360
Design
Check
Standards
Maßstab
Scale
1:1
Tolerierung/Tolerancing ISO 8015
Einbauzeichnungen
Inowa Beschlag mit Inowa I Max Laufwagen
(-)
Aenderung / Revision - Ausgabe / Issue
Ersetzt / Replaces
Alternative Nr./No.
Model Name
S24A1360-000
Roto Frank FTT GmbH
S24A1360-000
Blatt/Sheet
1/1
Rev. Datum/Date
Index
01

Schema C (innen laufend); Ansicht von innen /
Diagram C (running inside); view from inside

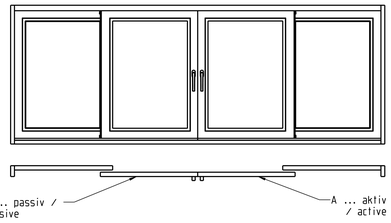

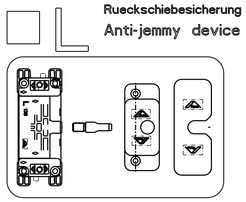

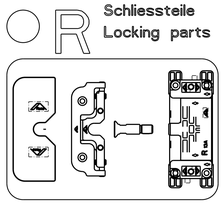

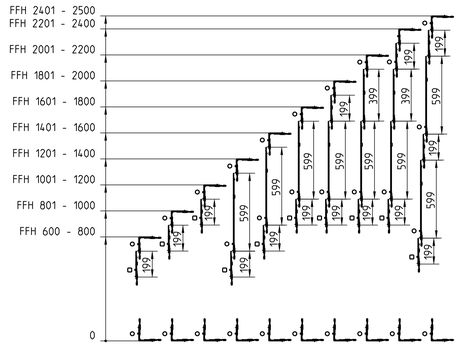

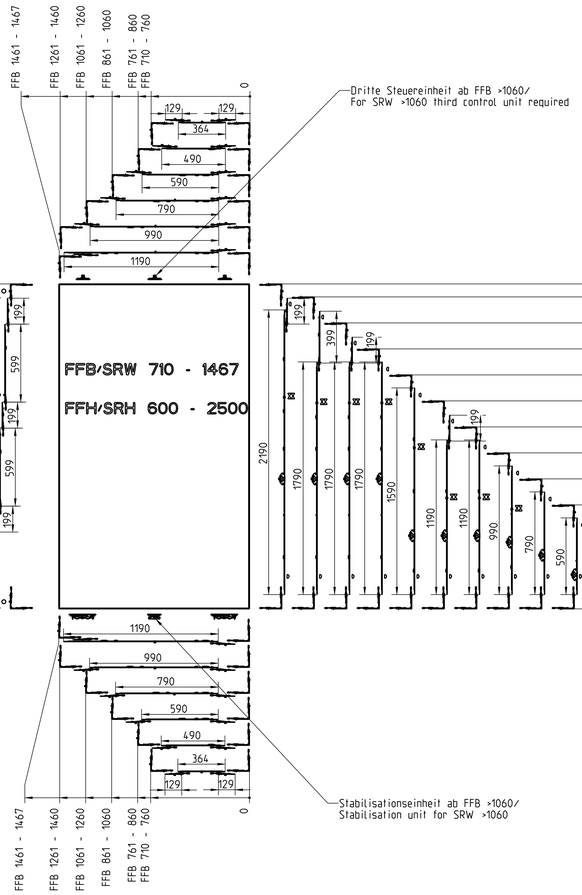

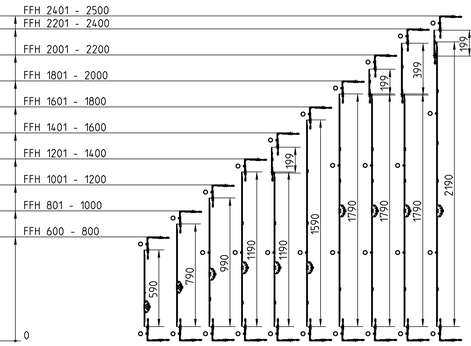

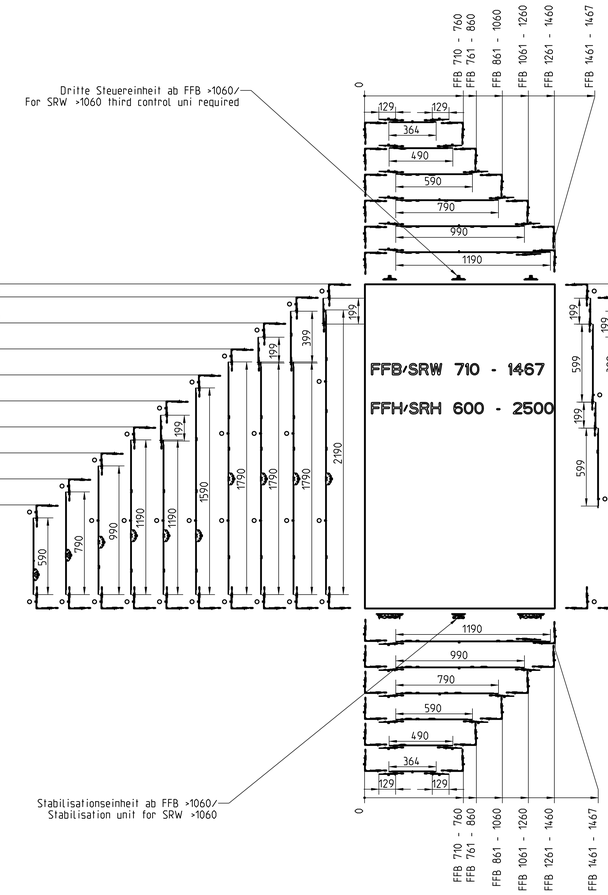

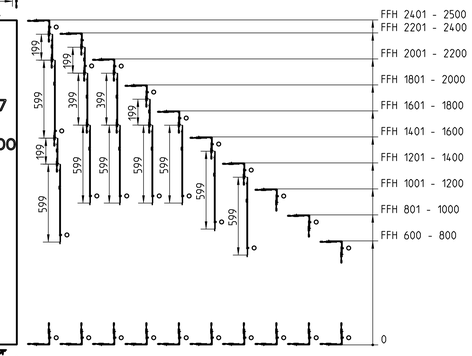

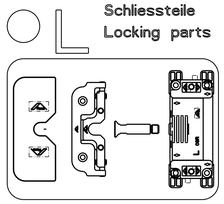

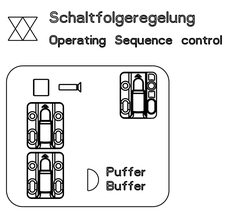

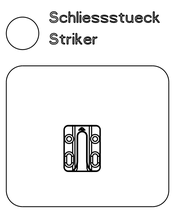

Verwendung Mittelverschluss K-Zapfen mit Laufwagen und Stabilisationseinheit/
Usage of centre-lock K-Cam with roller unit and stabilisation unit

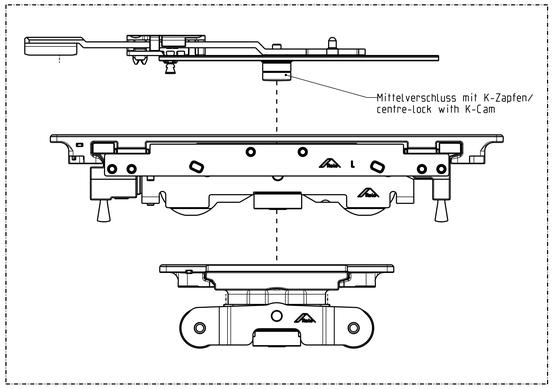

Verwendung Mittelverschluss E-Zapfen mit Steuereinheit und Mittelschliesser/
Usage of centre-lock E-Cam with guide unit and centre-closer

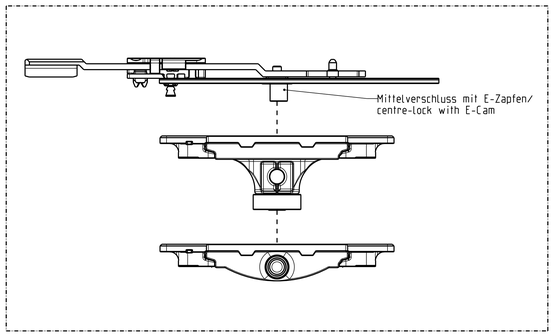

Standardausfuehrung/Standard design
Aequivalent IMO_493

2024/1360	-			Design	-	-	Toleranzen/Tolerancing ISO 8015
-	-			Check	-	-	Allgemeine Toleranz / - +/--
-	-			Standards	-	-	General tolerance
-	-			Maßstab Scale 1:1	Einbauzeichnungen Inowa Beschlag mit Inowa 1 Max Laufwagen (-)		
-	-						
0 -							
Index Index	Änderung / Revision	Aenderung / Revision - Ausgabe / Issue					
Änderung / Revision (Ziel)	–	Datum / Datum	Kürzel / Sign	Name Name	Roto Frank FTT GmbH	S24A1360-100	
		-	-	S24A1360-000		Blatt/Sheet 1/1	Rev. Datum/Date - Index 01

Erstellt: PJ Eichel - 22.05.2024

Standardausfuehrung/
Standard design Aequivalent IMO_403

Schema A (innen laufend) Ausfuehrung L (links) /
Diagram A (running inside) L (left-hand) version

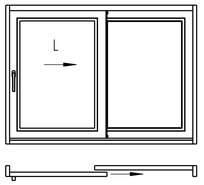

Schema A' (aussen laufend) Ausfuehrung L (links)
Diagram A' (running outside) L (left-hand) version

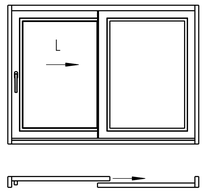

Schliessstueck
Striker

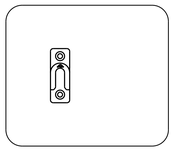

Puffer
Buffer

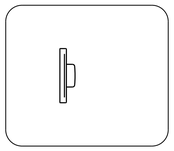

Fehlbed.-Schliessstueck
Misshandl. striker

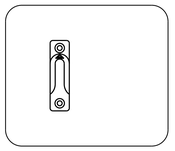

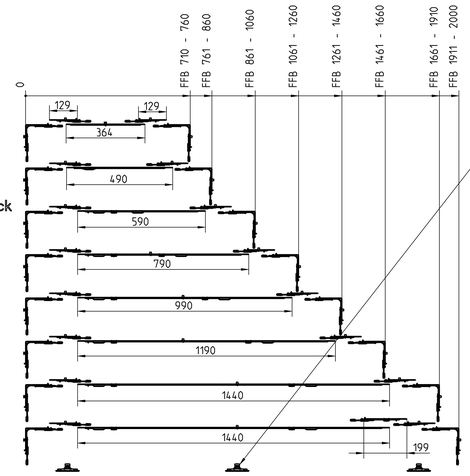

Dritte Steuereinheit ab FFB >1060/
For SRW >1060 third control unit required

L Schliessteile
Locking parts

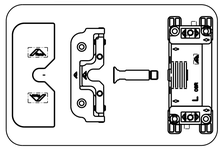

R Schliessteile
Locking parts

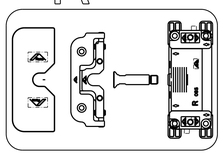

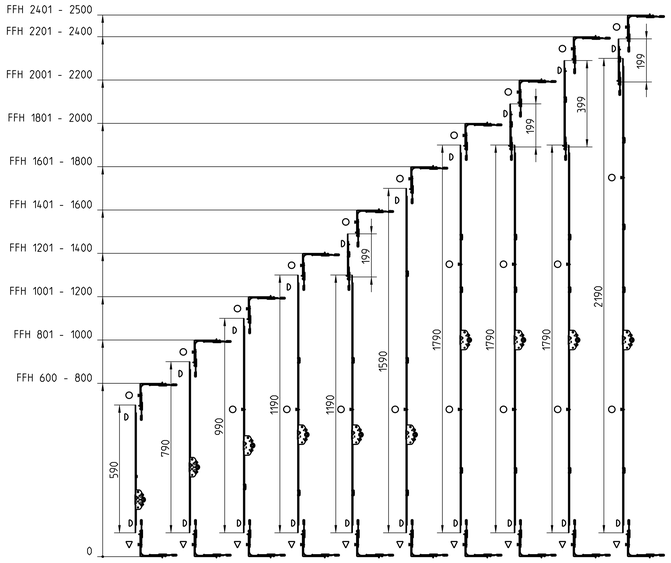

FFB/SRW 710 - 2000

FFH/SRH 600 - 2500

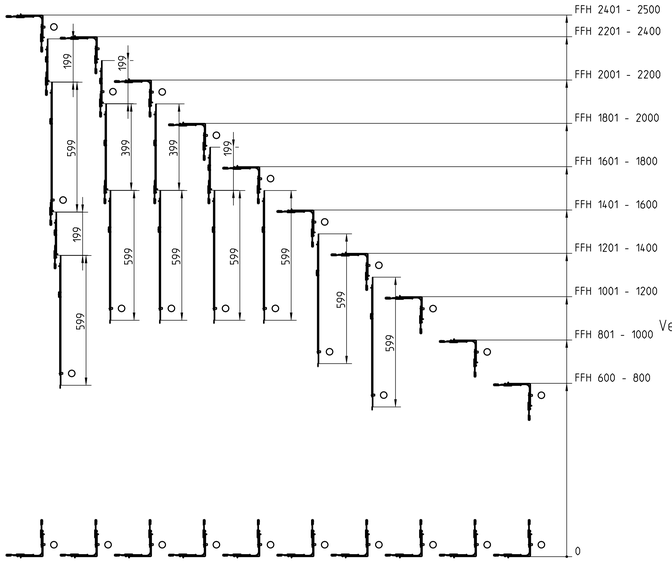

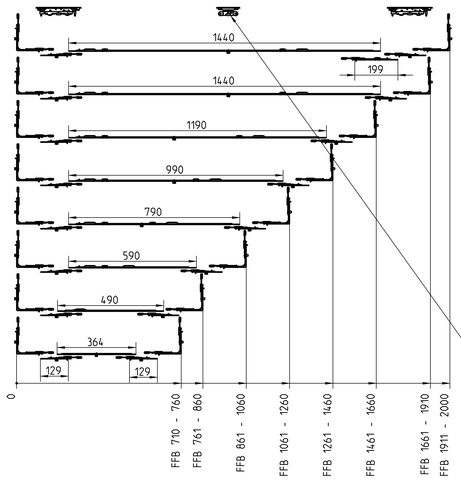

Stabilisationseinheit ab FFB >1060/
Stabilisation unit for SRW >1060

Verwendung Mittelverschluss E-Zapfen mit Steuereinheit und Mittelschliesser/
Usage of centre-lock E-Cam with guide unit and centre-closer

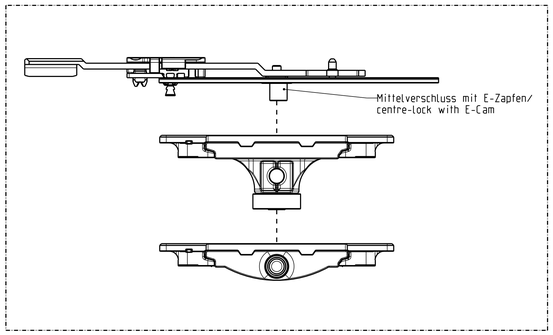

Verwendung Mittelverschluss K-Zapfen mit Laufwagen und Stabilisationseinheit/
Usage of centre-lock K-Cam with roller unit and stabilisation unit

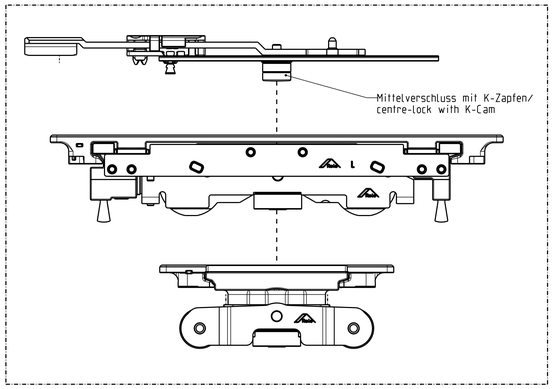

2024/1360	-			Design	-	-	Tolerierung/Toleranzing ISO 8015
-	-			Check	-	-	Allgemeintol. / General tol. -/-
-	-			Standards	-	-	Oberflächenbehandlung / Surface treatment -/-
-	-			Maßstab / Scale 1:1	Einbauzeichnungen Inowa Beschlag mit Inowa I Max Laufwagen		
0 -	-				(-)		
Index Änderung / Revision		Änderung / Revision - Ausgabe / Issue			Roto Frank FTT GmbH	S24A1360-200	
Datum/Kürzel / Date/	–	Ersatz / Replaces	Alternative Nr./No.	Haupt Name	Blatt/Sheet 1/1	Rev. Datum/Date -	Index 01
		-	-	S24A1360-000			

DIN A3 297x420
CI 135 160/16 VERWENDUNG UND MITTEILUNG DIESER UNTERLAGE SOWIE VERVIELFÄLTIGUNG, ÜBERSETZUNG UND VERWERTUNG IHRES INHALTS SIND OHNE UNSERE AUSDRÜCKLICHE ZUSTIMMUNG NICHT GESTATTET. ZUWIDERHANDLUNGEN VERPFLICHTEN ZUR SCHADENSERSATZ. ALL RIGHTS RESERVED. COPYRIGHT ROTO FRANK AG

Schema A (innen laufend) Ausfuehrung L (links) /
Diagram A (running inside) L (left-hand) version

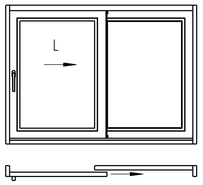

Schema A' (aussen laufend) Ausfuehrung L (links)
Diagram A' (running outside) L (left-hand) version

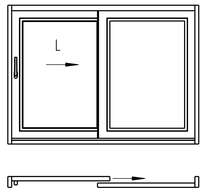

Schliessstueck RC2
Striker RC2

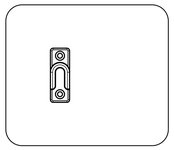

Puffer
Buffer

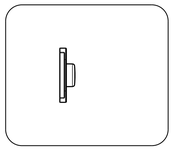

Fehlbed.-Schliessstueck RC2
Misshandl. striker RC2

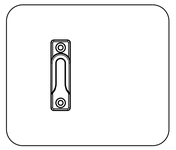

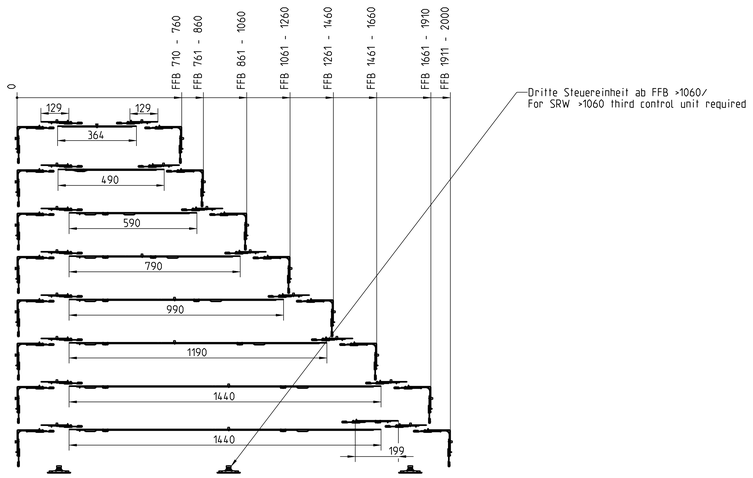

Rueckschiebesicherung
Anti-jemmy device

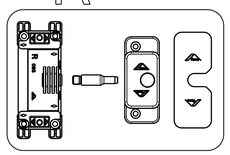

Schliessteile
Locking parts

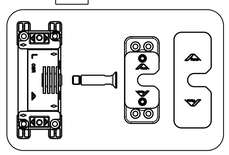

Rueckschiebesicherung
Anti-jemmy device

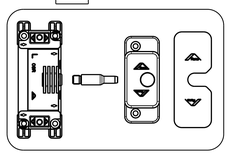

Schliessteile
Locking parts

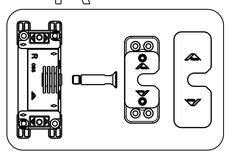

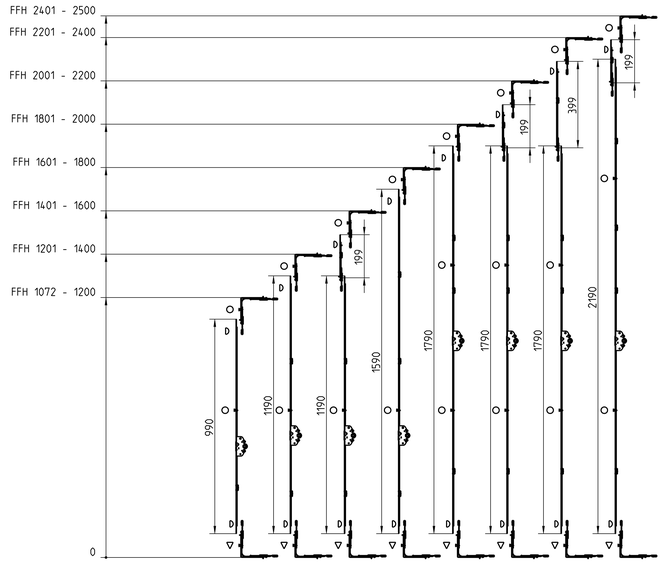

FFB/SRW 710 - 2000

FFH/SRH 1072 - 2500

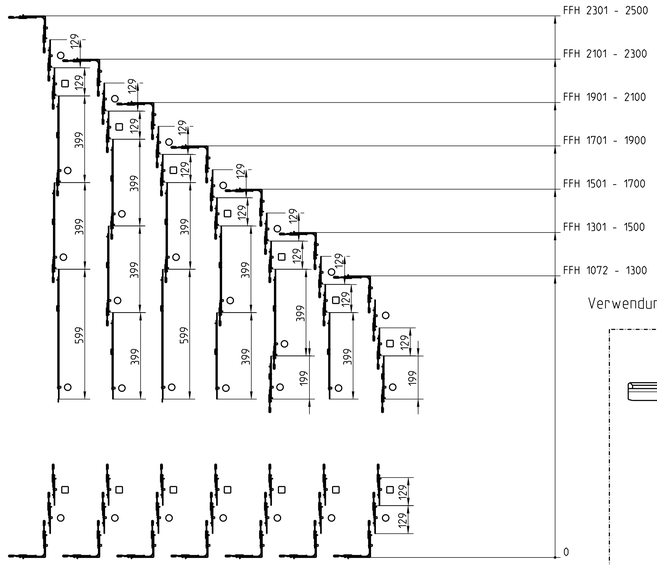

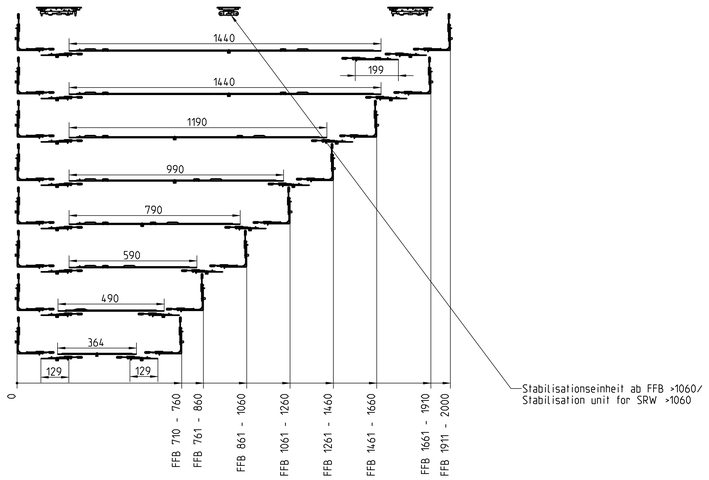

Verwendung Mittelverschluss E-Zapfen mit Steuereinheit und Mittelschliesser/
Usage of centre-lock E-Cam with guide unit and centre-closer

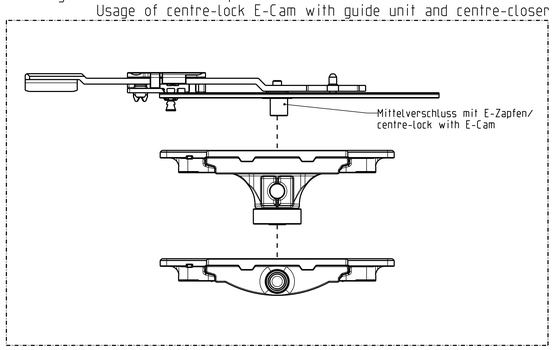

Verwendung Mittelverschluss K-Zapfen mit Laufwagen und Stabilisationseinheit/
Usage of centre-lock K-Cam with roller unit and stabilisation unit

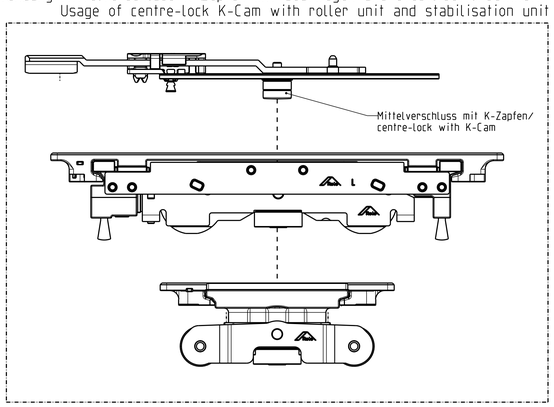

RC2

Aequivalent IMO_403

2024/1360	-			Design	-	-	Tolerierung/Tolerancing ISO 8015
-	-			Check	-	-	Qualitätsprüf. / Quality control -/-
-	-			Standards	-	-	Generelle Ma. / Gen. Dimensions -/-
-	-			Maßstab Scale 1:1	Einbauzeichnungen Inowa Beschlag mit Inowa 1 Max Laufwagen Ed. -		
0 -	-						
Index Änderung / Revision	Datum Date	Aenderung / Revision - Ausgabe / Issue					
Abteilung / Dept.	-	Erstell / Replaces -	Alternative to no. -	Name name S24A1360-000	Roto Frank FTT GmbH	S24A1360-240	
						Blatt/Sheet 1/1	Rev. - Datum/Date - Index 01

Schema C (innen laufend); Ansicht von innen /
Diagram C (running inside); view from inside

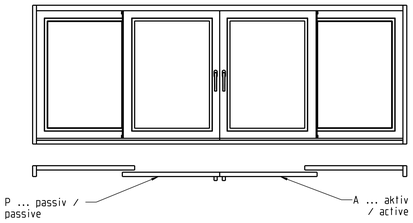

Schema C' (aussen laufend); Ansicht von innen /
Diagram C' (running outside); view from inside

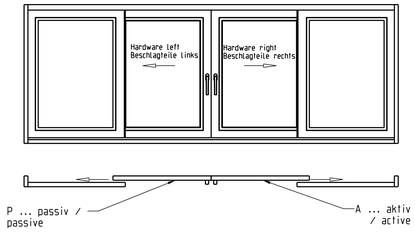

Rueckschiebesicherung
Anti-jemmy device

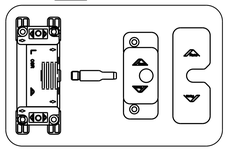

Schliessteile
Locking parts

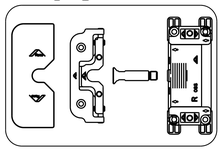

Rueckschiebesicherung
Anti-jemmy device

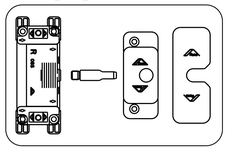

Schliessteile
Locking parts

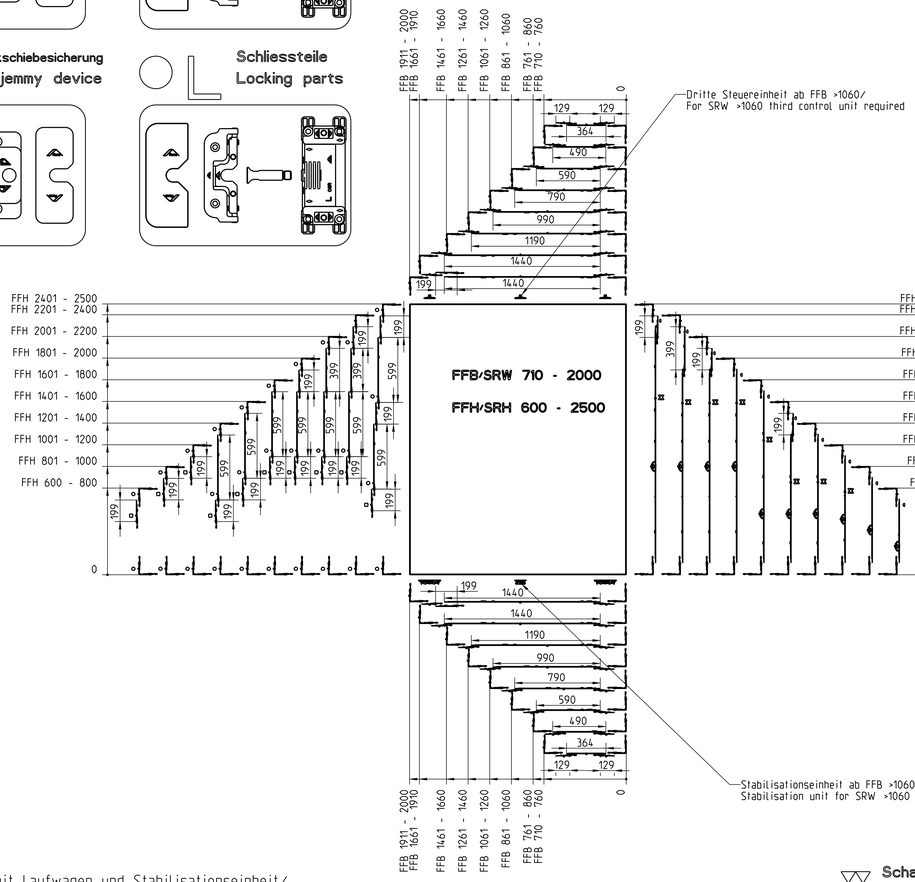

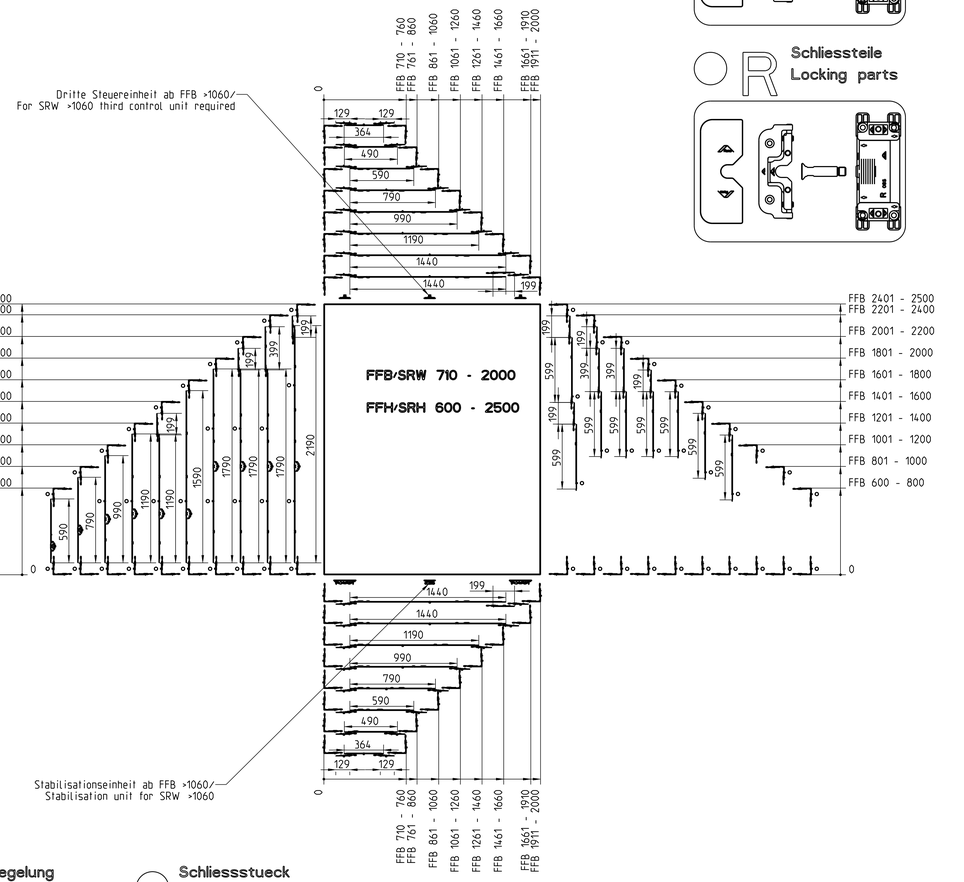

Schliessteile
Locking parts

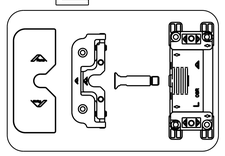

Schliessteile
Locking parts

Verwendung Mittelverschluss K-Zapfen mit Laufwagen und Stabilisationseinheit/
Usage of centre-lock K-Cam with roller unit and stabilisation unit

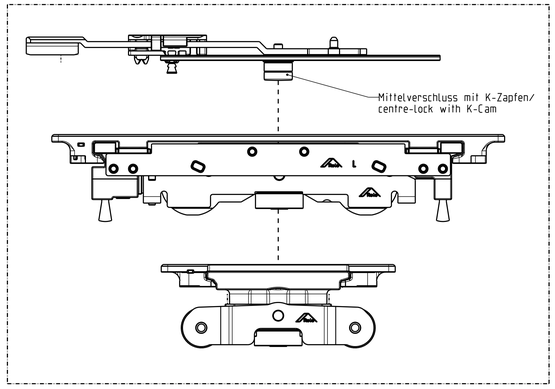

Verwendung Mittelverschluss E- Zapfen mit Steuereinheit und Mittelschliesser/
Usage of centre-lock E-Cam with guide unit and centre-closer

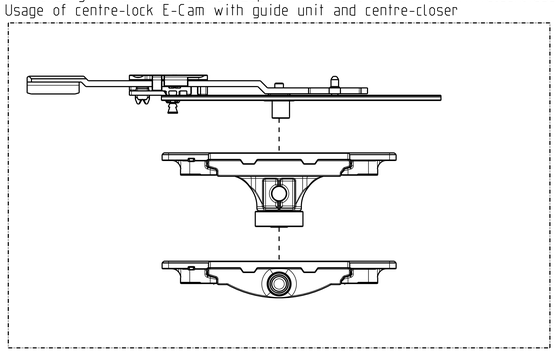

Schaltfolgeregelung
Operating Sequence control

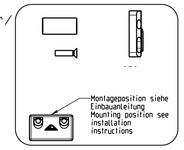

Schliessstueck
Striker

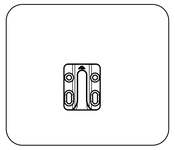

Puffer
Buffer

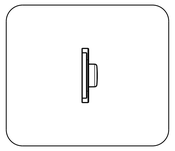

Standardausfuehrung/
Standard design Aequivalent IMO_403

2024/1360	-			Design	-	-	Tolerierung/Tolerancing ISO 8015
-	-			Check	-	-	Allg.Toleranz/ General tol. TG: -:-
-	-			Standards	-	-	Oberfläche/ Surface: -:-
-	-			Maßstab/ Scale 1:1	Einbauzeichnungen Inowa Beschlag mit Inowa 1 Mair Laufwagen		
0	-						
Index Änderung / Revision	Datum / Date	Änderung / Revision - Ausgabe / Issue			Roto Frank FTT GmbH	S24A1360-300	
Erstellt / Created:	Geprüft / Checked:	Freigabe / Released:	Alternative Nr./No.:	Model Name: S24A1360-000		Blatt/Sheet 1/1	Rev.-Datum/Date - Index 01

Schema A (innen laufend) Ausfuehrung L (links) /
Diagram A (running inside) L (left-hand) version

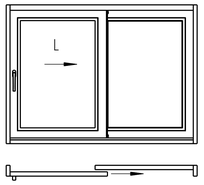

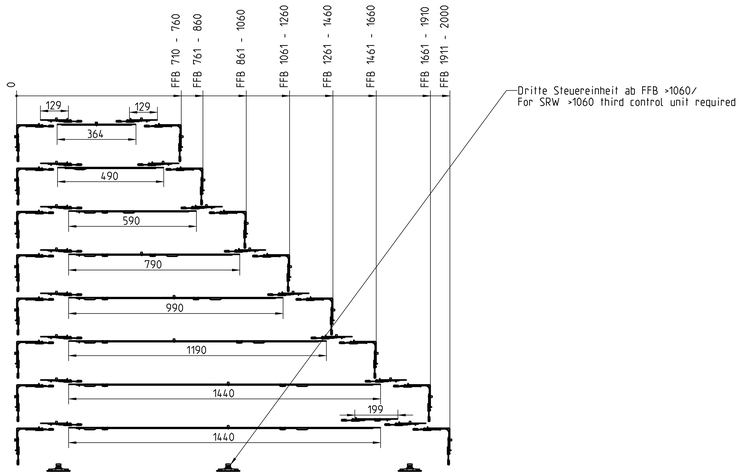

L Schliessstueck
Striker

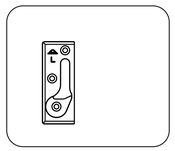

D Puffer
Buffer

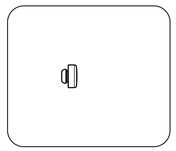

R Rueckschiebesicherung
Anti-jemmy device

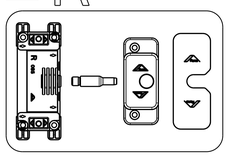

L Schliessteile
Locking parts

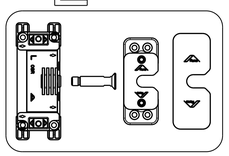

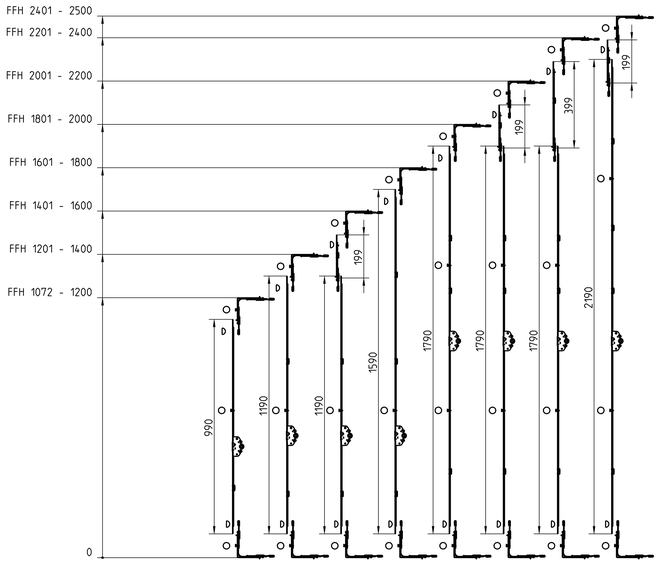

FFB/SRW 710 - 2000

FFH/SRH 1072 - 2500

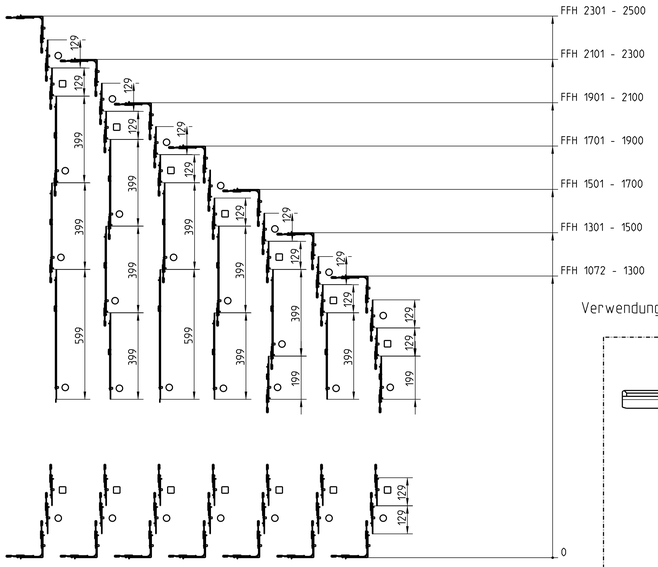

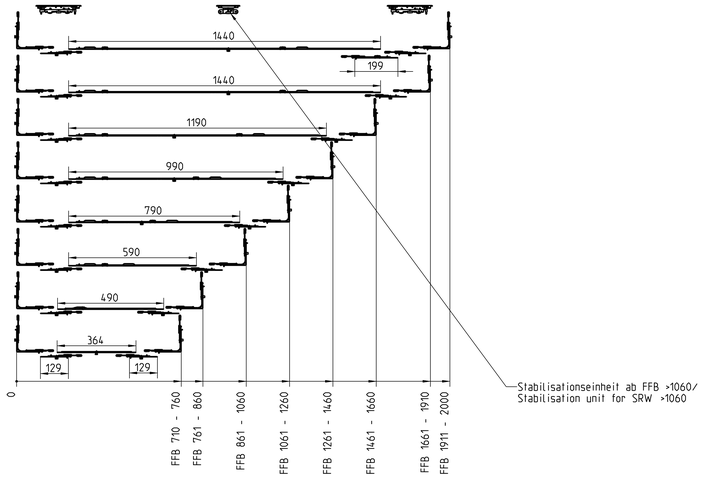

Verwendung Mittelverschluss E-Zapfen mit Steuereinheit und Mittelschliesser/
Usage of centre-lock E-Cam with guide unit and centre-closer

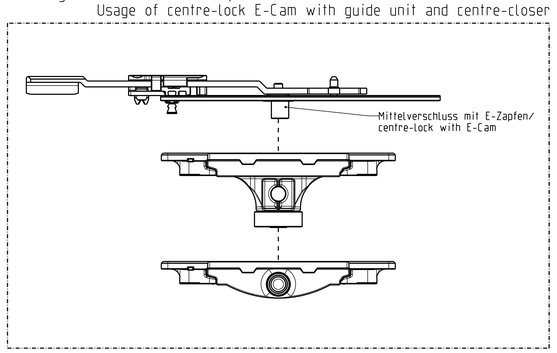

Verwendung Mittelverschluss K-Zapfen mit Laufwagen und Stabilisationseinheit/
Usage of centre-lock K-Cam with roller unit and stabilisation unit

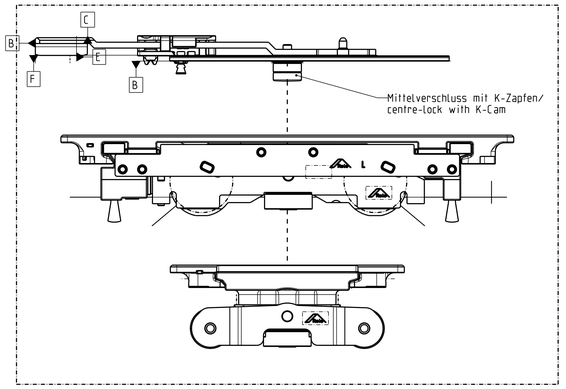

RC 2
Aequivalent zu IMO_493

Halbzeug und Werkstoff / Semi-finished Product and Material		Oberflächenbehandlung / Surface Protection	Generell mitgeltende Standards / Generally applicable Standards DIN_2099
2024/1360	-	Design - -	Toleranzen/Tolerancing ISO 8015
-	-	Check - -	Oberflächenbehandlung / Surface treatment ---
-	-	Standards - -	Generelle Ma. / Gen. Dimensions ---
-	-	Maßstab / Scale 1:1	Einbauzeichnungen Inowa Beschlag mit Inowa I Max Laufwagen
-	-		
0 -	-		

Index	Datum / Date	Aenderung / Revision	Aenderung / Revision - Ausgabe / Issue		
Aenderung / Change		Ersatz / Replaces	Alternative to no.	Maßr. Name	
-	-	-	-	S24A1360-000	

Roto Frank FTT GmbH

S24A1360-600

Blatt/Sheet 1/1 | Rev. Datum/Date - | Index 01

RC 2